義農公園再整備図面リスト

図面番号	図面タイトル	縮尺
01	配置計画図（義農神社現状案）	1/600
02	配置計画図（将来イメージ案）	1/600
03	計画図平面図	1/600
04	主要断面図	1/300
05	舗装計画平面図	1/600
06	縁石計画平面図	1/600
07	雨水排水計画平面図	1/200
08	照明計画平面図	1/600
09	照明器具一覧	N.S
10	植栽計画平面図	1/600
11	舗装構造図	1/20
12	排水施設構造図	1/20
13	遊戯施設一般図　ブランコ	1/60
14	遊戯施設一般図　鉄棒	1/30
15	遊戯施設一般図　バスケットゴール	1/40
16	遊戯施設一般図　壁打ちボード	1/50
17	遊戯施設一般図　タコのすべり台　特記仕様書	N.S
18	遊戯施設一般図　タコのすべり台　平面図／立面図	1/100
19	遊戯施設一般図　タコのすべり台　断面図	1/50
20	遊戯施設一般図　タコのすべり台　くぐれるすべり台	1/50

図面番号	図面タイトル	縮尺
21	遊戯施設一般図　タコのすべり台　タコ足ベンチ	1/50
22	遊戯施設一般図　はんぎり競漕遊具	1/20
23	管理施設　横断防止柵／転落防止柵1	1/200
24	管理施設　横断防止柵／転落防止柵2	1/20
25	管理施設　防球ネット	1/50
26	管理施設　フェンス	図示
27	サービス施設　製作ベンチ	図示
28	サービス施設　かまどベンチ	1/20
29	サービス施設　植栽桝A	図示
30	サービス施設　植栽桝B	図示
31	サービス施設　サイン	1/40
32	鳥瞰図（義農神社現状案）	N.S
33	鳥瞰図（将来イメージ案）	N.S

松 前 町　まちづくり課		縮　尺 1/600	工事名称			
		設計年月日	図面名称	配置計画図（義農神社現状案）		No.01

松 前 町　まちづくり課		縮　尺 1/600	工事名称			
		設計年月日	図面名称	配置計画図（将来イメージ案）		No. 02

	松 前 町　まちづくり課			縮　尺 1/600	工事名称		
				設計年月日	図面名称	配置計画図（将来イメージ案）	No.02

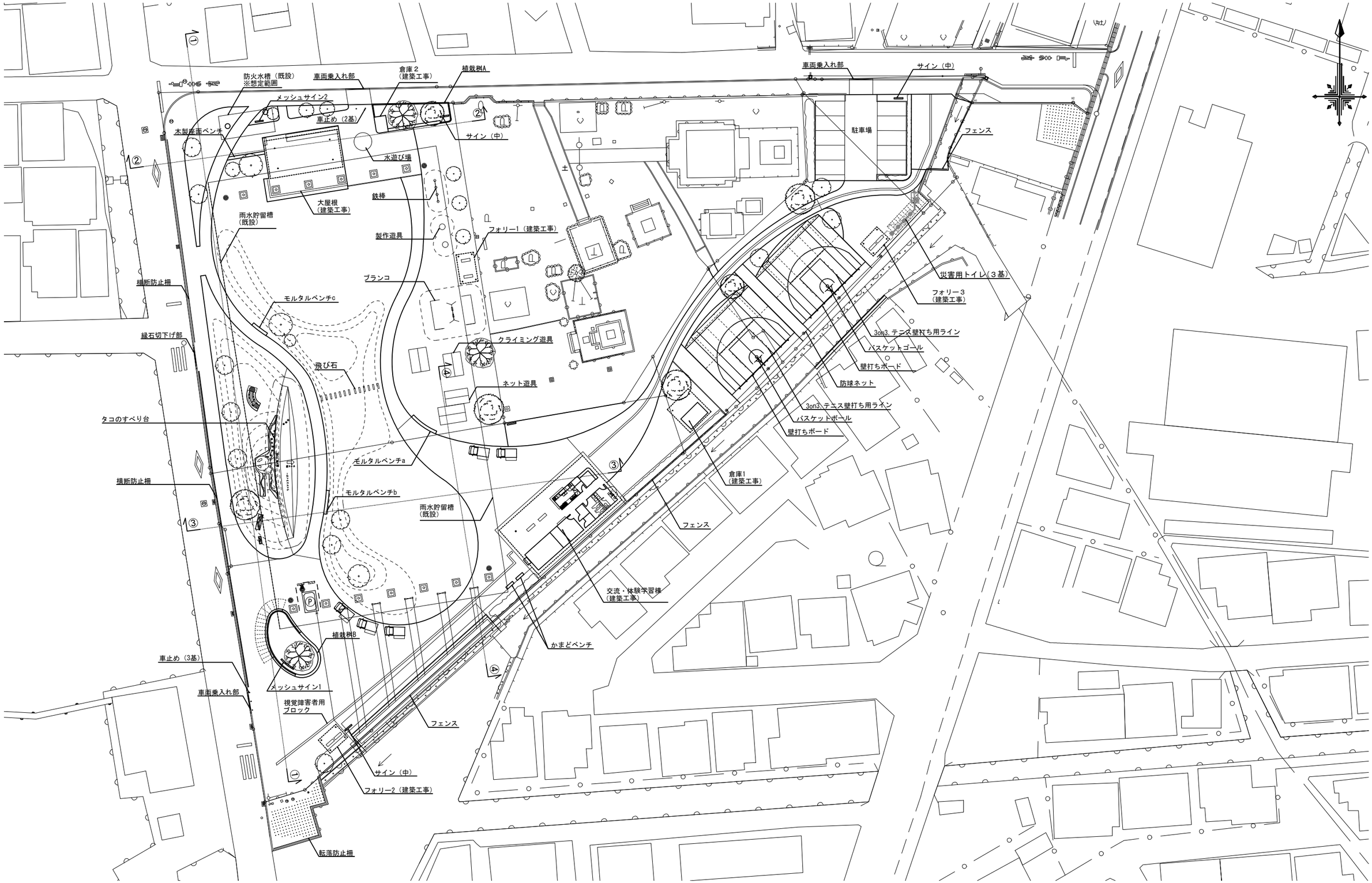

松 前 町　まちづくり課		縮　尺 1/600	工事名称			
		設計年月日	図面名称	計画平面図		Ｎｏ．03

①－①断面図

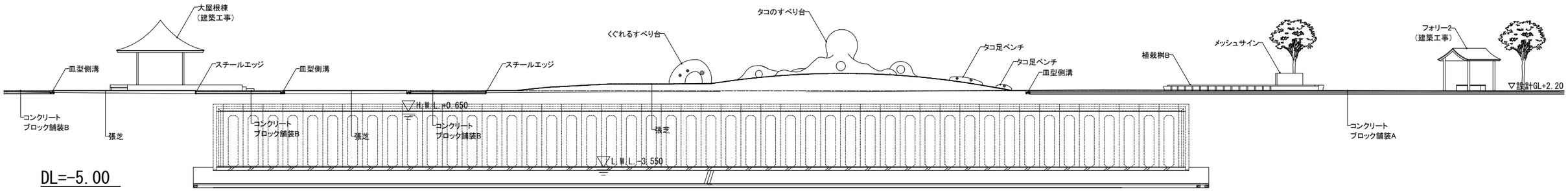

②－②断面図

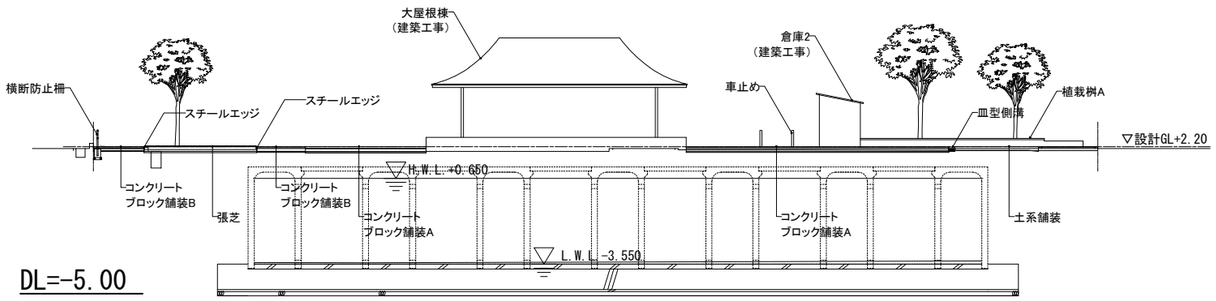

④－④断面図

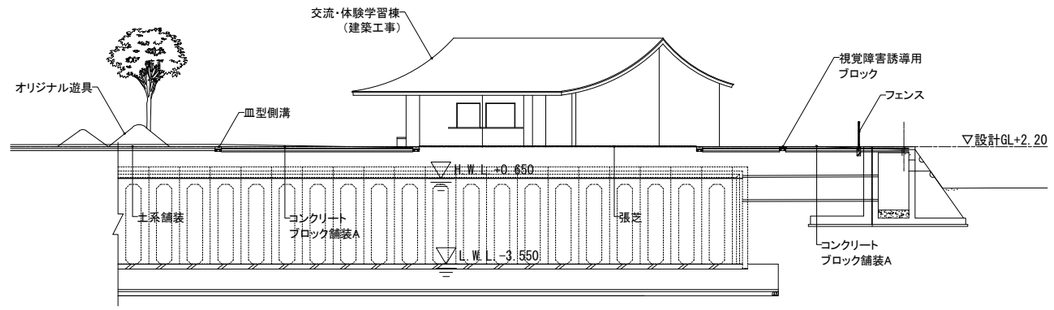

③－③断面図

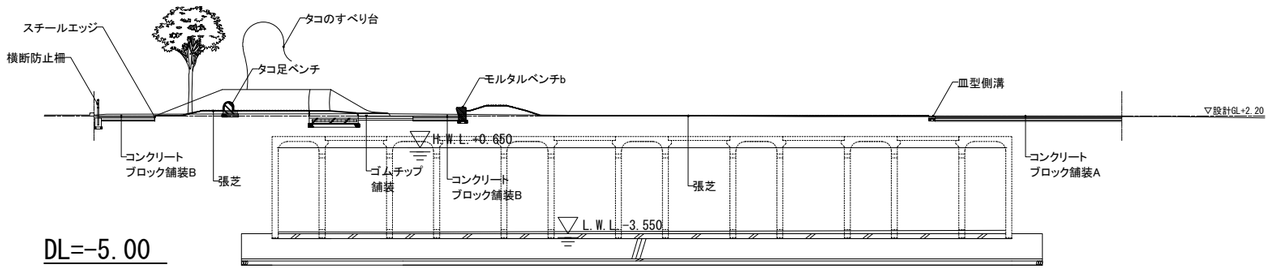

	松 前 町　まちづくり課			縮　尺 1/300	工事名称		
				設計年月日	図面名称	主要断面図	No.04

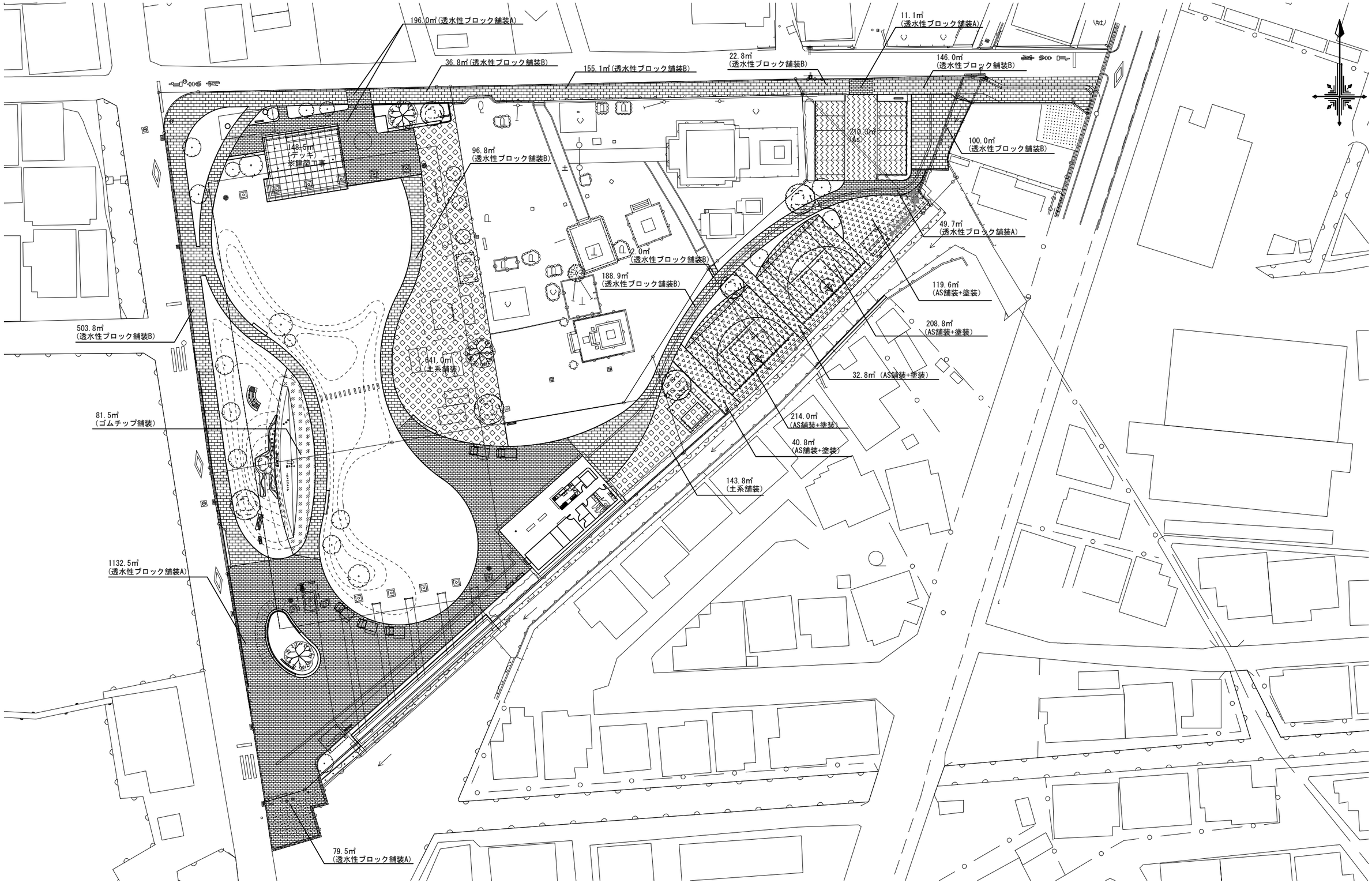

	松 前 町　まちづくり課		縮　尺 1/600	工事名称		
			設計年月日	図面名称	舗装計画平面図	No. 05

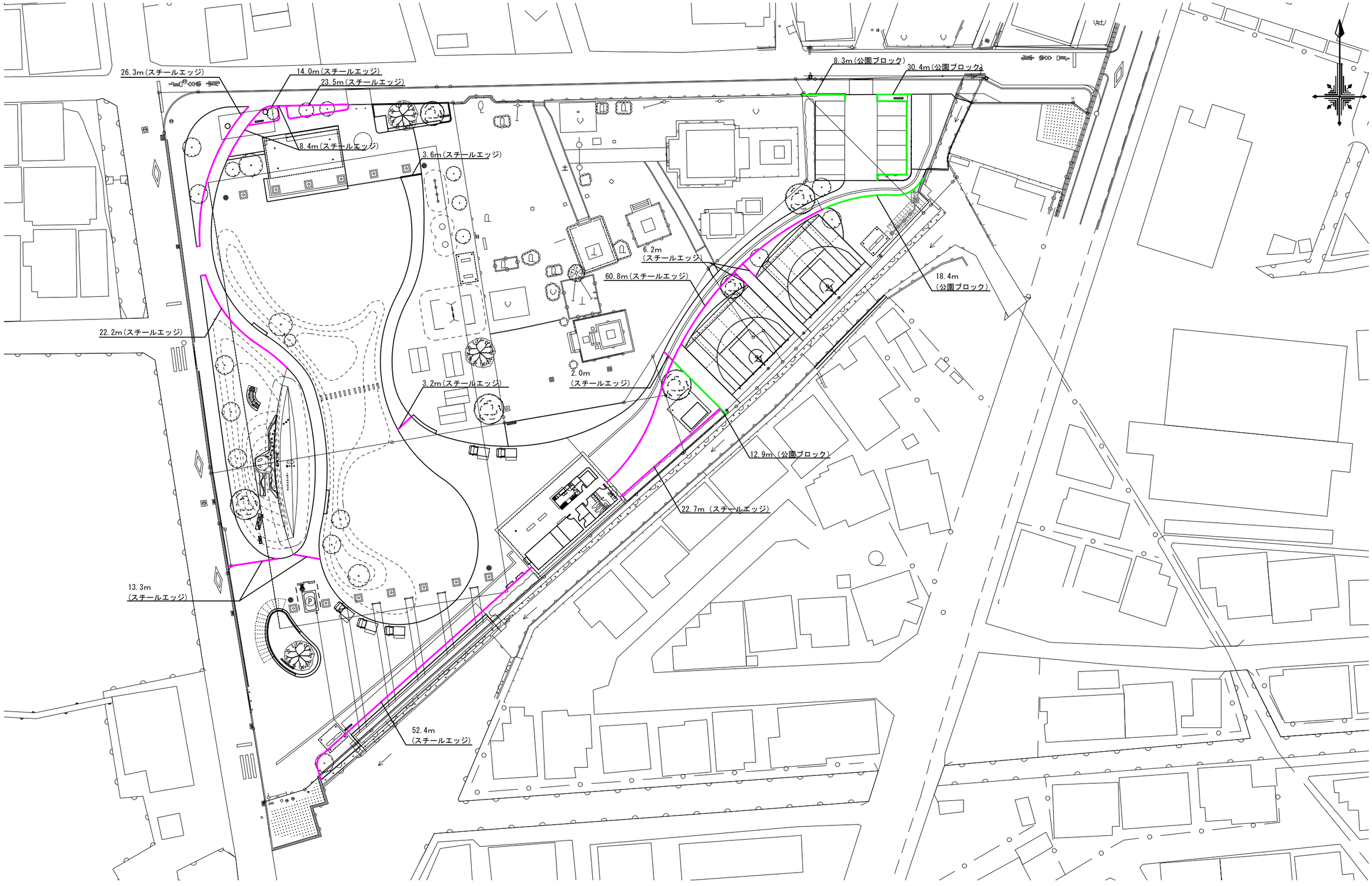

松 前 町　まちづくり課		縮　尺 1/600	工事名称			
		設計年月日	図面名称	縁石計画平面図		No. 06

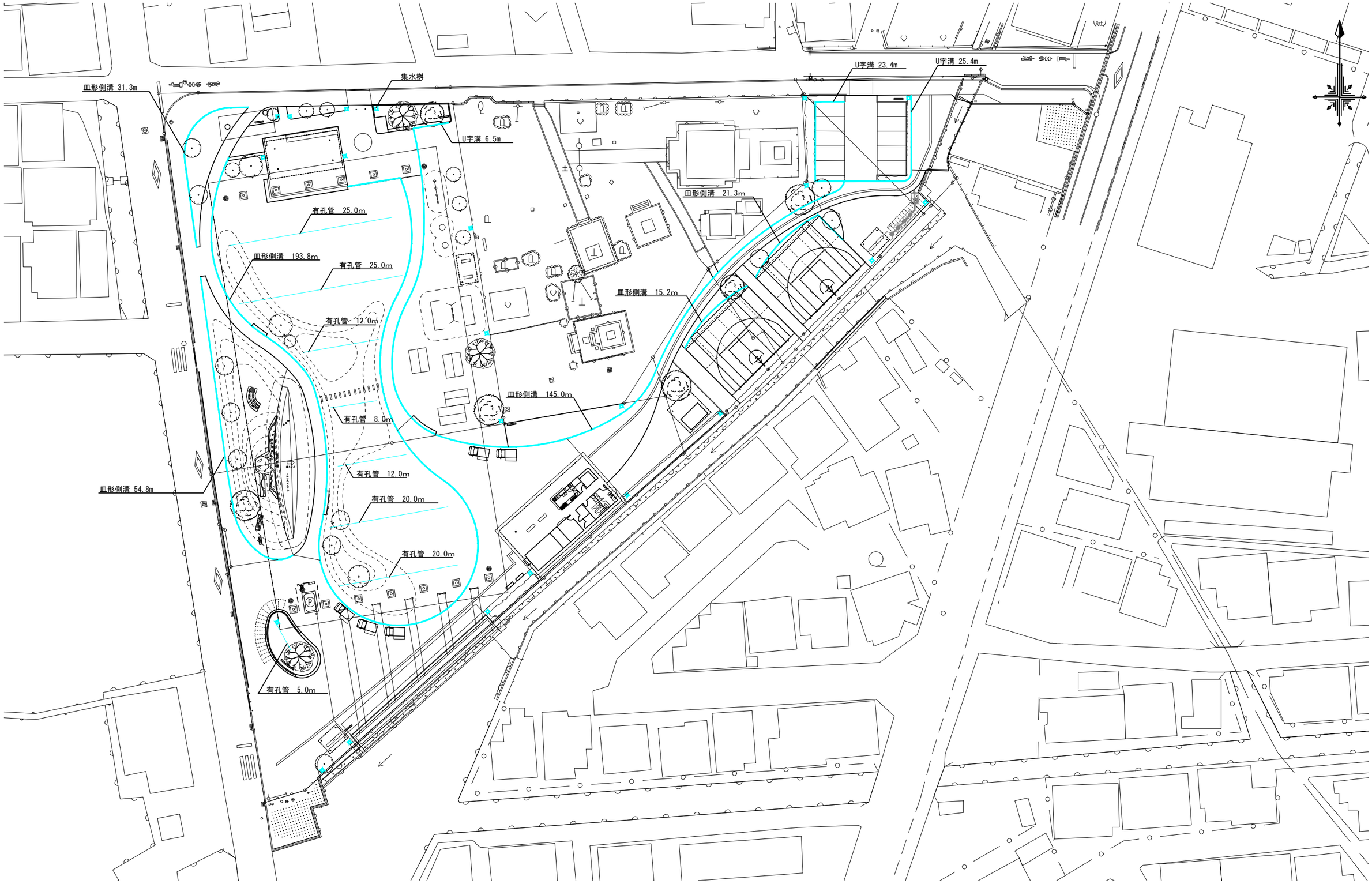

	松 前 町　まちづくり課		縮　尺 1/600	工事名称		
			設計年月日	図面名称	雨水排水計画平面図	No. 07

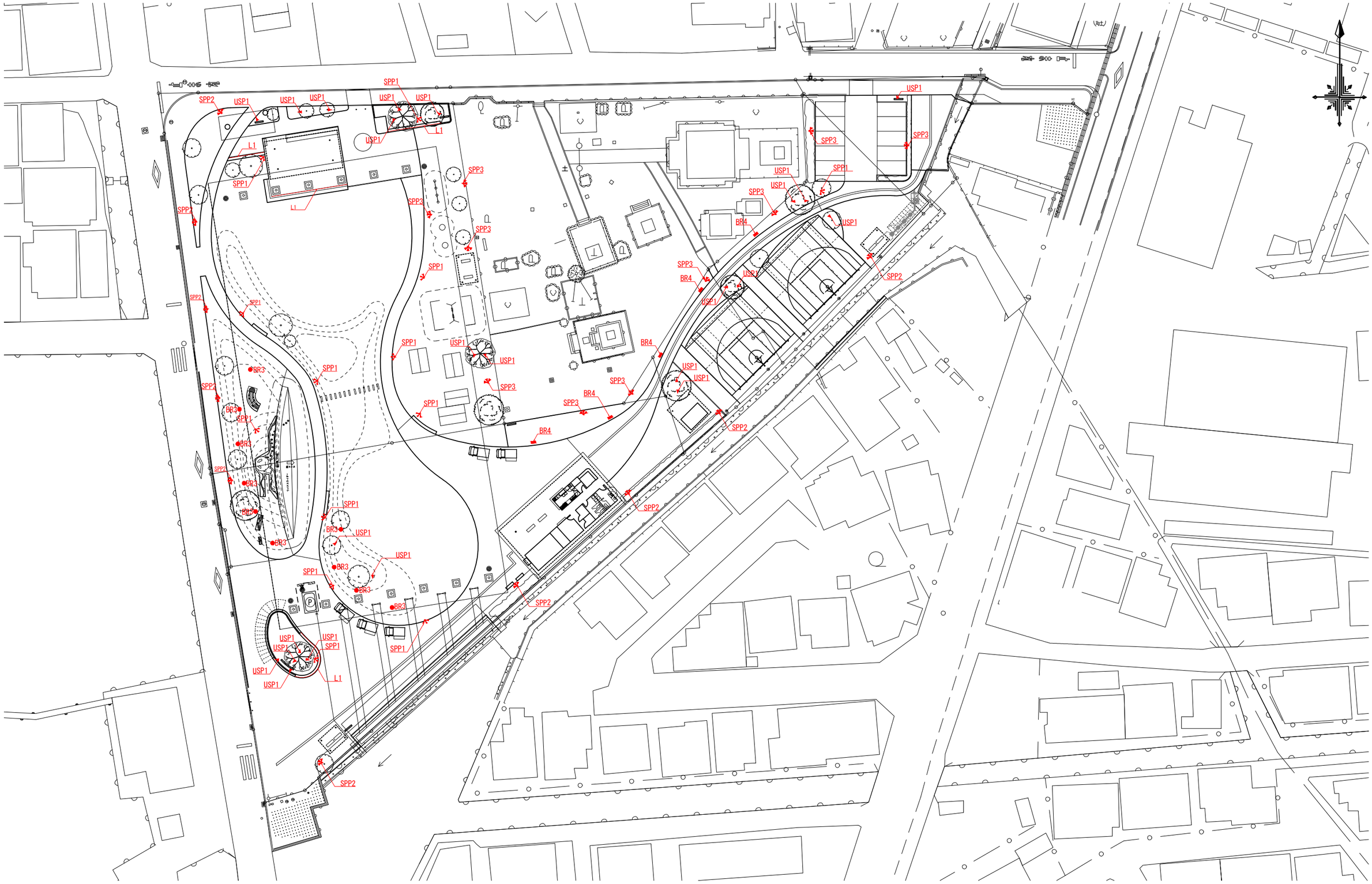

	松 前 町　まちづくり課		縮　尺 1/600	工事名称		
			設計年月日	図面名称	照明計画平面図	No. 08

BR1　10台

AD-3360-L　全周タイプ

¥66,800　3000K

アルミ(黒色塗装)
アクリル(クリア・一部消し)
電源電圧：100V専用
電源内蔵
LED：6.0W
重量：0.8kg
●保護等級：IP23
●227 lm／6.0W／37.8 lm/W

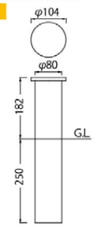

BR2　5台

AD-3246-L

¥79,500

LED：7.5W
アルミ・アルミダイキャスト(ダークシルバー塗装)
アクリル(クリア片面マット)
重量：3.2kg

電源電圧：100～240V
電源内蔵
●保護等級：IP23
●201 lm／7.5W／26.8 lm/W

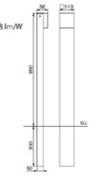

SPP1　13基

AD-3216H-L　20°ミディアム

¥202300　受注品

ポール(別売)

LED：7.3W×3
アルミ・ステンレス(黒色塗装)
ガラス(クリア)
重量：5.7kg

電源電圧：100V
電源内蔵
調光対応(10～100%)
被照射物近接限度：0.1m
●保護等級：IP44

20°
ミディアム

AD-3216H-L

611 lm×3／7.3W×3／70.0 lm/W
LEDモジュール寿命：40,000h

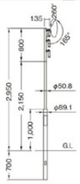

[標準仕様]
灯具：
AD-3216H-L
ポール：
TG-1061(専用ポール)
標準組合せ価格：
¥383,100

SPP2　10基

AD-3339H-L　23°ミディアム

¥320,000　受注品

ポール(別売)
LED:39W×3
ステンレス・アルミ(黒塗装)
強化ガラス(クリア)
重量：15.2kg

電源電圧：100/200/242V
電源同梱
被照射物近接限度：0.2m
●保護等級：IP65(灯具のみ)

二度塗り仕様対応(¥38,100アップ)

23°
ミディアム

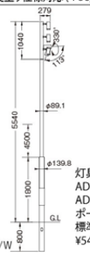

灯具：
AD-3339H-L
AD-3340H-L
ポール：TG-1035
標準組合せ価格：
¥548,100

3923 lm×3／39W×3／100.5 lm/W

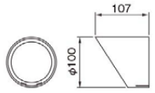

TG-455‥¥14,500

アルミ(黒色塗装)
重量：0.2kg
フード：カットタイプ

SPP3　10基

AD-3340H-L　37°ワイド

¥320,000　受注品

ポール(別売)
LED:39W×3
ステンレス・アルミ(黒塗装)
強化ガラス(クリア)
重量：15.2kg

電源電圧：100/200/242V
電源同梱
被照射物近接限度：0.2m
●保護等級：IP65(灯具のみ)

二度塗り仕様対応(¥38,100アップ)

37°
ワイド

灯具：
AD-3339H-L
AD-3340H-L
ポール：TG-1035
標準組合せ価格：
¥548,100

3864 lm×3／39W×3／99.0 lm/W

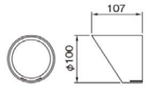

TG-455‥¥14,500

アルミ(黒色塗装)
重量：0.2kg
フード：カットタイプ

USP1　23台

AD-3141-L

¥43,300　33°ワイド

LED：11.2W
アルミダイキャスト(黒色塗装)
強化ガラス(クリア)
重量：1.6kg

電源電圧：100V専用
電源内蔵
キャブタイヤケーブル5mプラグ付
被照射物近接限度：0.1m
●保護等級：IP44

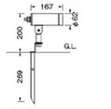

33°
ワイド

3000K(Ra83)
742 lm／11.2W／66.2 lm/W
LEDモジュール寿命：40,000h

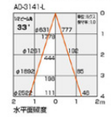

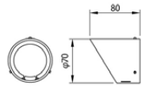

TG-485‥‥¥13,000

アルミ(黒塗装)
重量：0.1kg
フード：カットタイプ

二度塗り仕様対応(¥1,400アップ)

L1　45m

品番：YDTLSD-30K　長さ：999.5 mm
品名：テープライトスリムディフューザー

屋内 屋外 | 壁面付 | 横面付 | ドット なし | ライン 光源 | 調光可 | 現場 カット 可 | ワイド 配光 | DC 24V

■ 発光色	3000K
■ 希望小売価格(税抜)	27,300 円
■ 長さ	999.5 mm
■ 消費電力	8 W
■ 筐体材質	光拡散材入シリコーンゴム
■ 重量	130 g
■ 全光束	360 lm/m
■ 演色性 (Ra)	85
■ 最大直列連結長	10.1m (10070mm + 端部長)

※電源別置

●義農公園負荷容量表（神社除く）

記号	品名	品番	ランプ	数量（台・m）	容量（VA）	合計容量（KVA）	備考
BR1	ボラードライト	AD-3360-L	LED6.0W	10	11	0.110	
BR2	ボラードライト	AD-3246-L	LED7.5W	5	7	0.035	
SPP1	スポットポール	AD-3216H-L	LED7.3W×3	13	24	0.312	
SPP2	スポットポール	AD-3339H-L	LED39W×3	10	117	1.170	
SPP3	スポットポール	AD-3340H-L	LED39W×3	10	117	1.170	
USP1	スポットライト	AD-3141-L	LED11W	23	11	0.253	
L1	ライン照明	YDTLSD-30K	LED150W	4	150	0.600	電源：HLG-150H-24
					TOTAL	**3.650KVA**	

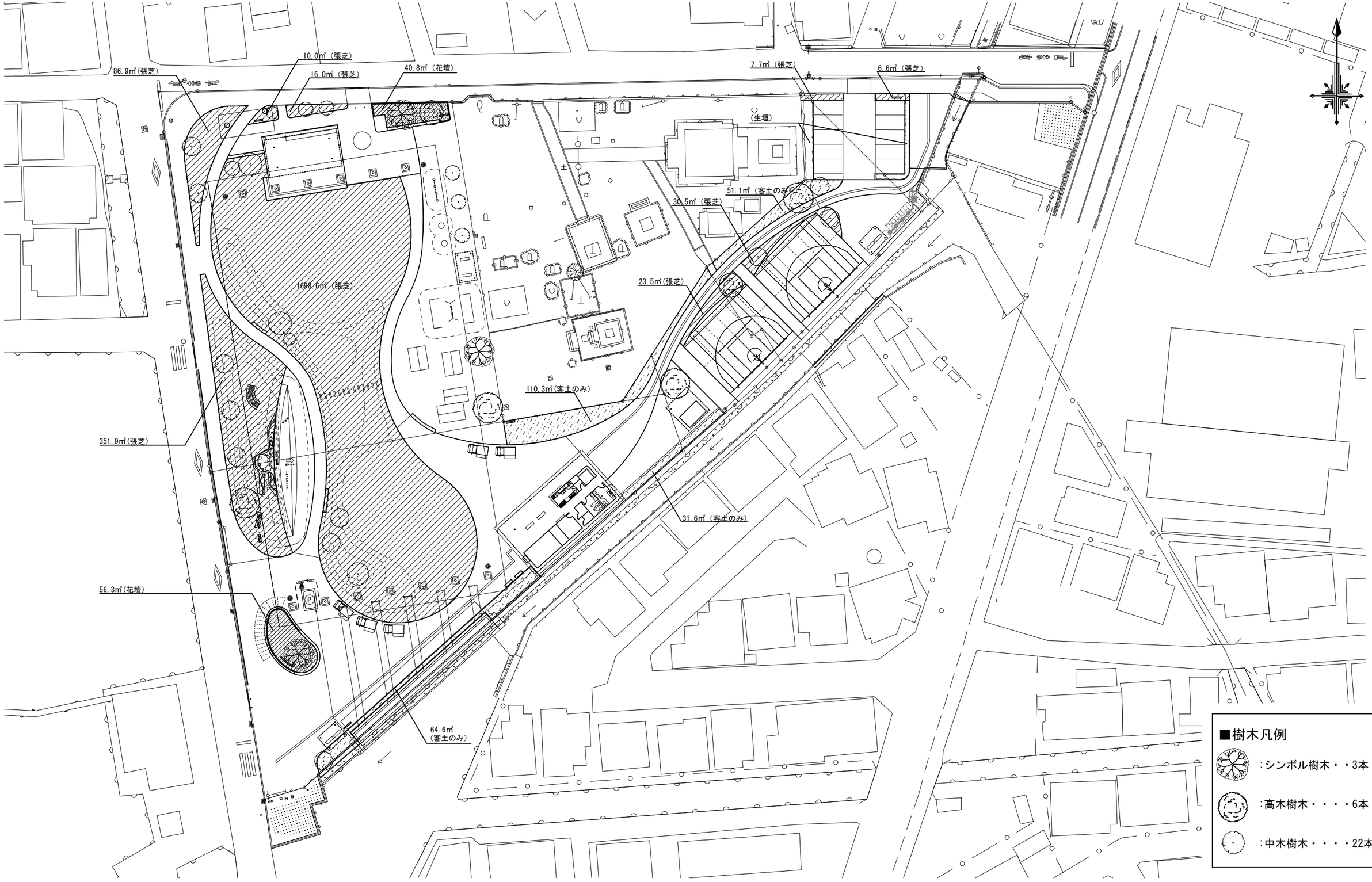

松 前 町　まちづくり課		縮　尺 1/600	工事名称		
		設計年月日	図面名称	植栽計画平面図	No. 10

コンクリートブロック舗装A（車両対応）

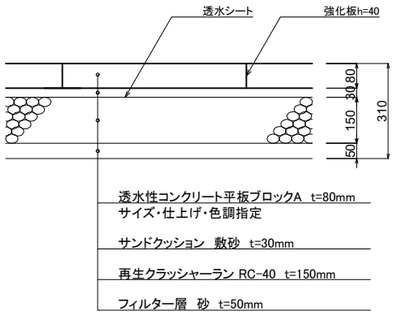

コンクリートブロック舗装B

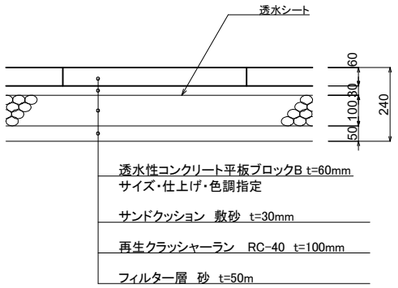

アスファルト舗装

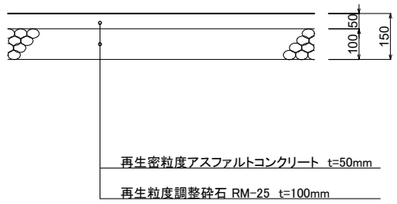

アスファルト舗装+アスファルト系全天候舗装

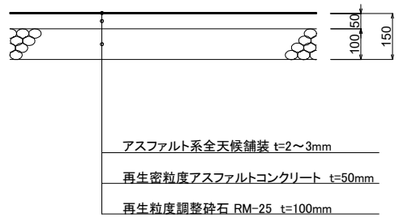

土系舗装

ゴムチップ舗装

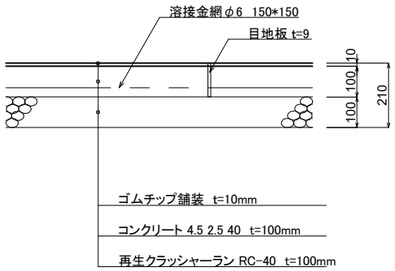

視覚障害者誘導用ブロック

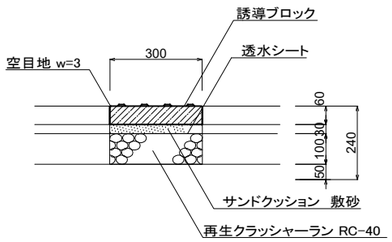

公園ブロック

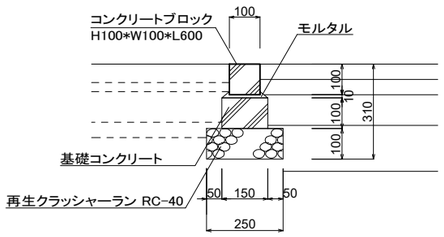

スチールエッジ

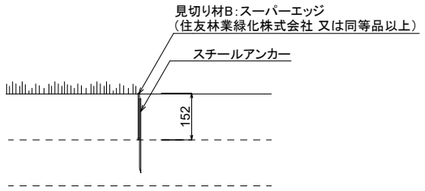

飛び石

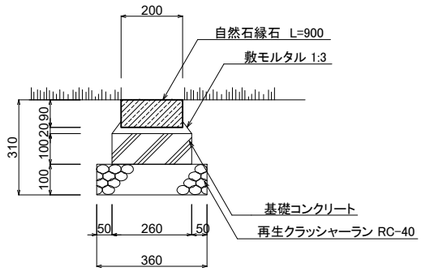

	松 前 町 まちづくり課			縮 尺 1/20	工事名称		No. 11
				設計年月日	図面名称	舗装構造図	

皿形側溝

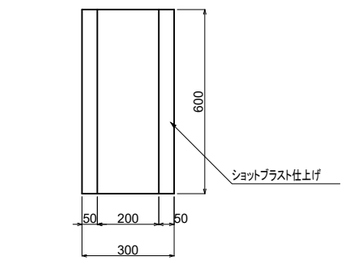

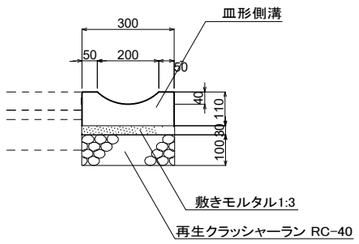

皿型側溝（排水桝）

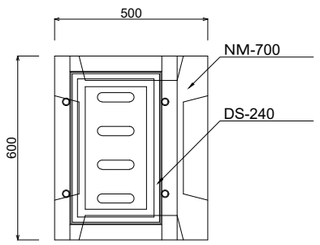

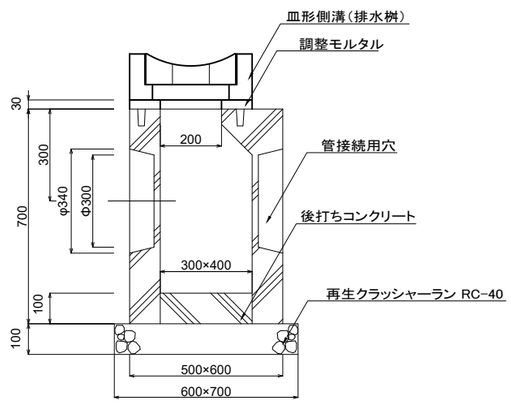

上ぶた式U形側溝（グレーチング蓋）

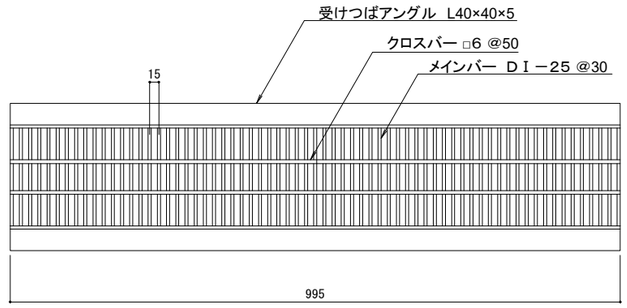

強 度	T-14
車両総重量	14,000kgf
後輪一輪荷重	54.9kN
衝撃係数	0
後輪設置面積	200×500
車両進行方向	縦 断

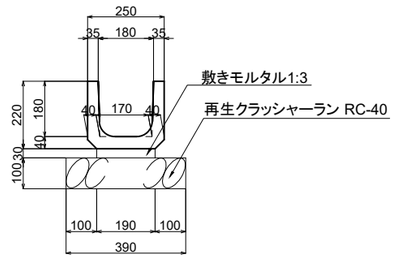

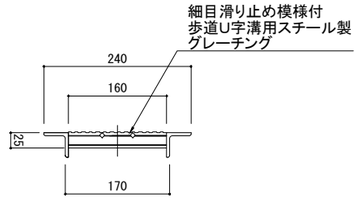

	松 前 町 まちづくり課				縮 尺 1/20	工事名称	
					設計年月日	図面名称	排水構造図

No. 12

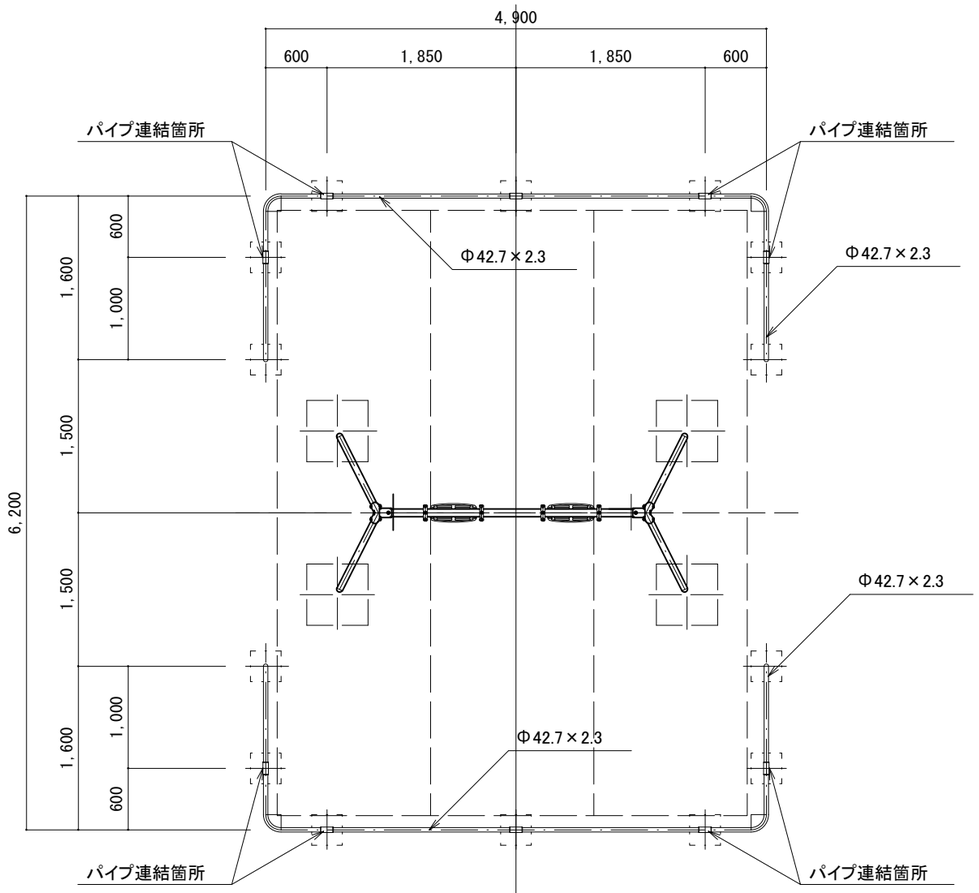

平 面 図

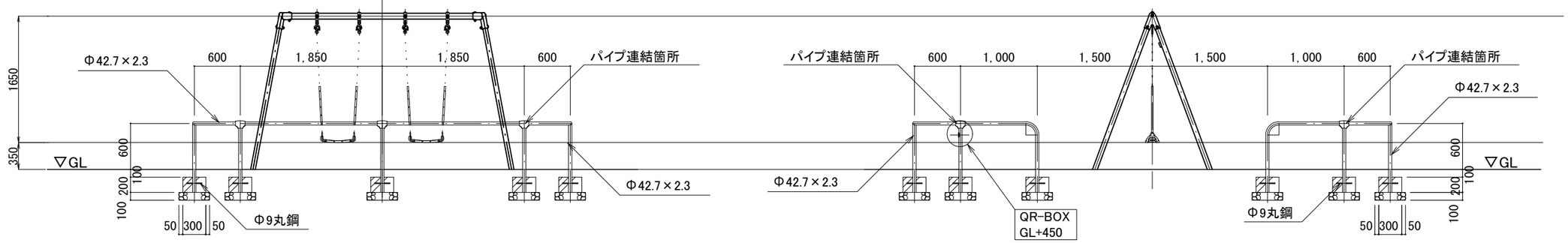

立 面 図

特記仕様

●鋼材
・使用鋼材はＪＩＳ規格またはそれに類する規格品とし、
　鋼管類は構造用炭素鋼管（ＳＴＫ）を使用する。
・鋼材の溶接方法は、アーク溶接とする。
・ボルトナットはステンレス製品とする。

●防錆処理
・使用鋼材は、ポストジンクメッキを施す。
・焼付塗装仕上とする。

●その他
・国土交通省、「都市公園における遊具の安全確保に関する指針」
　に基づく規準に準処した製品とする。
・設計,製造はISO9001認証工場にて行う。
・賠償責任保険加入
・㈱ジャクエツ製品(J13G052K)同等品

松 前 町　まちづくり課	縮　尺 1/60	工事名称			
	設計年月日	図面名称	ブランコ		No. 13

対象年齢：３～６歳

特記仕様

●鋼材
・使用鋼材はＪＩＳ規格またはそれに類する規格品とし、
　鋼管類は構造用炭素鋼管（ＳＴＫ）を使用する。
・ボルトナットはステンレス製品とする。

●防錆処理
・使用鋼材は、ジンクロメートメッキを施す。
・焼付塗装仕上とする。

●その他
・国土交通省、「都市公園における遊具の安全確保に関する指針」
　に基づく規準に準処した製品とする。
・設計，製造はISO9001認証工場にて行う。
・賠償責任保険加入製品
・(株)ジャクエツ製品(J4G001K)同等品

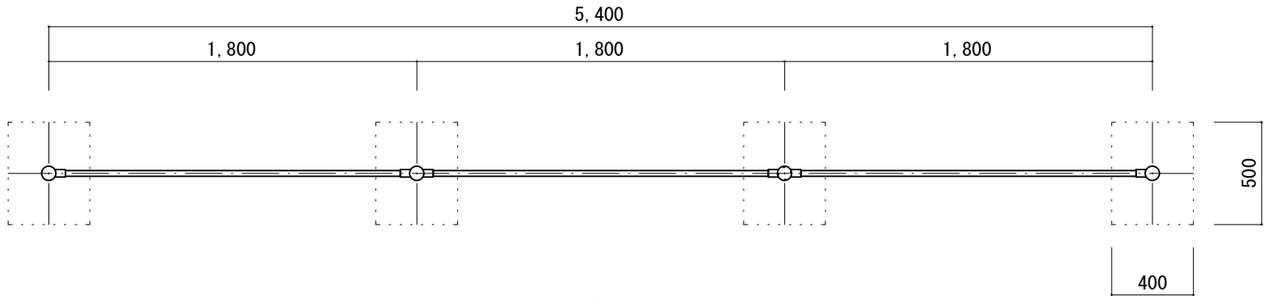

平 面 図

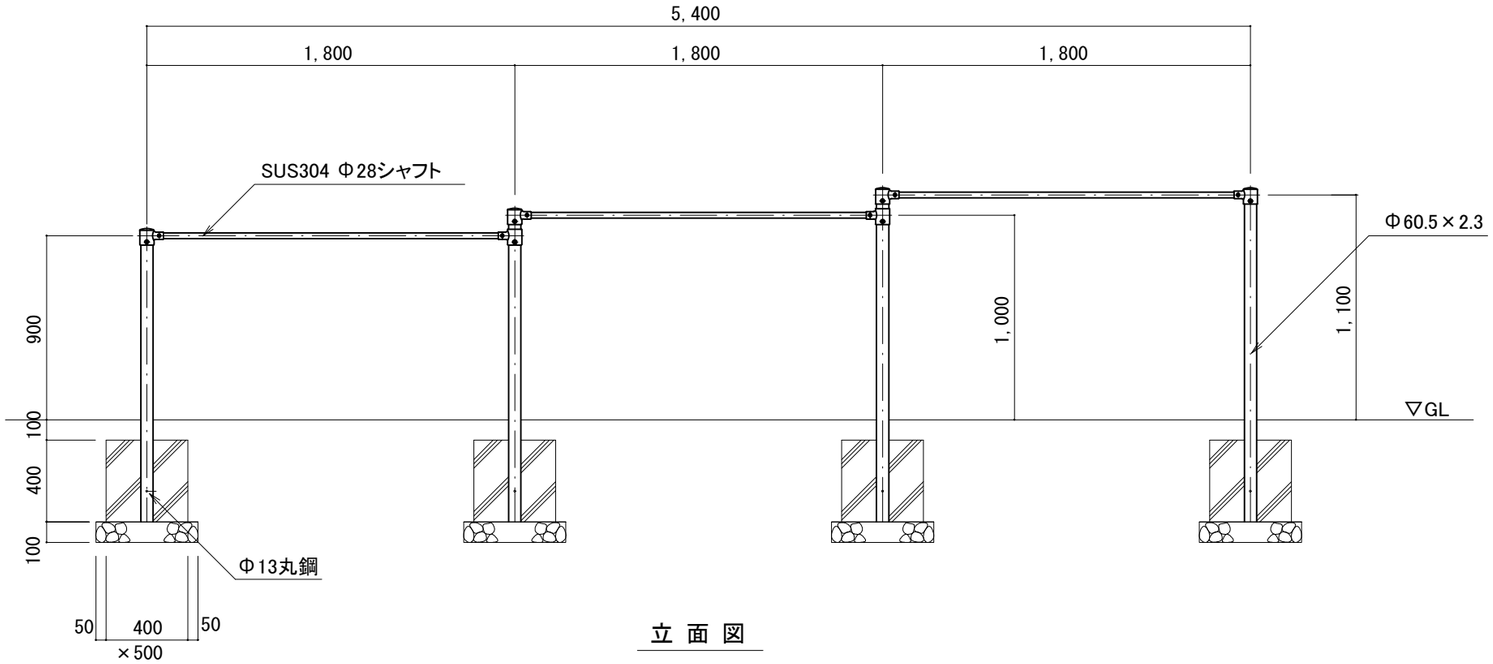

立 面 図

	松 前 町　まちづくり課			縮　尺 1/30	工事名称		No. 14
				設計年月日	図面名称	鉄棒	

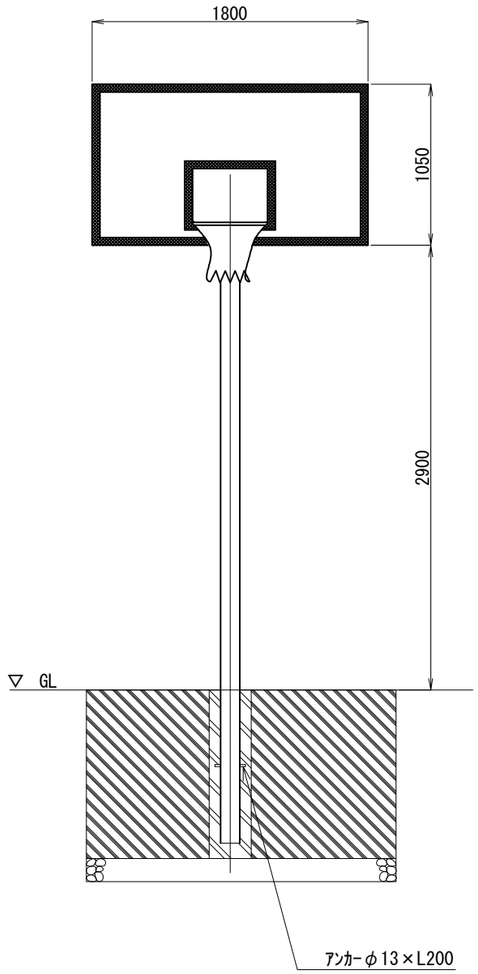

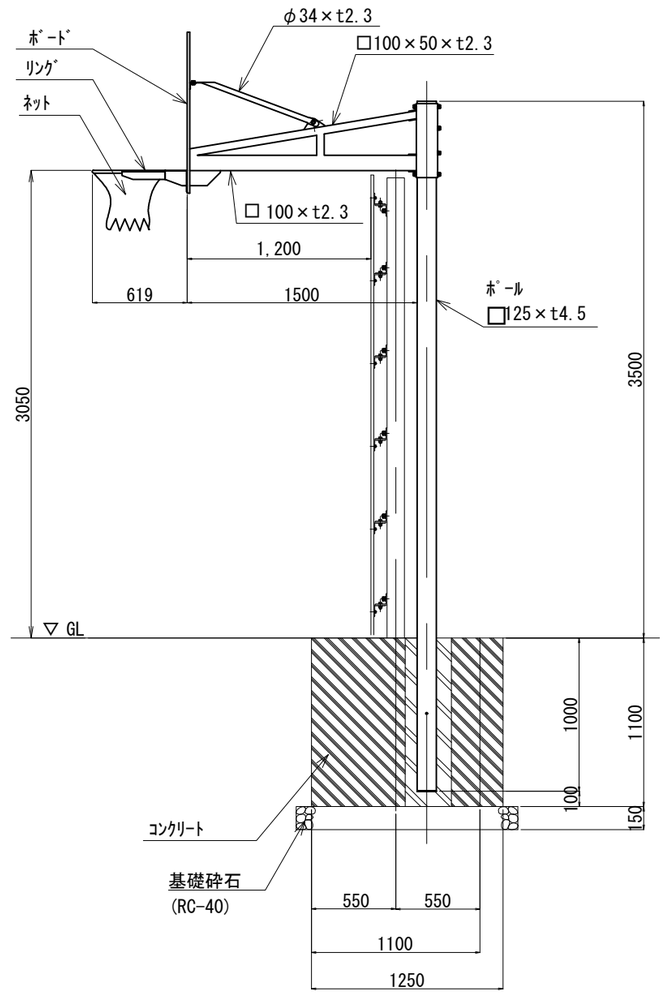

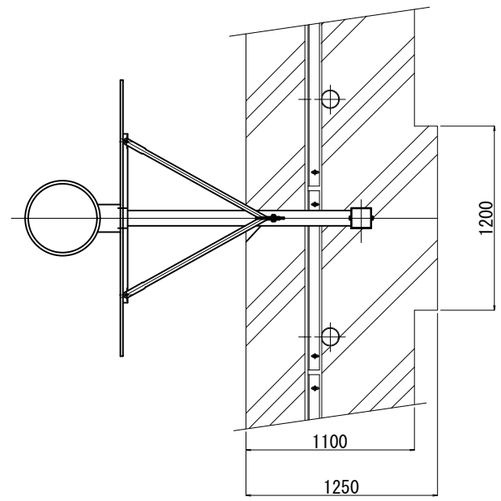

仕様

ボード　：アルミサンドイッチボード　板厚17㎜
表面材：アルミ合金板t0.8㎜(表裏両面)
芯材：合板
ボード端部全周防水加工・アルミ枠取付(t=1.0)

ポール　：一般構造用角形鋼管（JIS G3466 STKR）
電気亜鉛メッキ処理後焼付塗装

アーム　：一般構造用角形鋼管（JIS G3466 STKR）
一般構造用炭素鋼鋼管（JIS G3444 STK）
電気亜鉛メッキ処理後焼付塗装

リング　：一般構造用圧延鋼材（JIS G3101 SS）
電気亜鉛メッキ処理後焼付塗装（橙色）

ネット　：ビニロン 20S/300本

ねじ類　：ステンレス製（SUS304）

※ 製品は(一社)日本公園施設業協会 JPFA-SPL-S 2014 に準拠する。

注意

・本製品は風速34m/s、地表面粗度区分Ⅲで設計しております。
これに適合しない場所に設置する場合は弊社までご相談ください。

・基礎寸法は参考です。短期地耐力100kN/㎡を想定

松 前 町　まちづくり課		縮　尺 1/40	工事名称		No. 15
		設計年月日	図面名称	バスケットゴール	

仕様

上部ポール：φ 85×t3 アルミ合金（A6063S-T5 アルマイト処理後クリア塗装）
下部ポール：φ120×t6 アルミ合金（A6061S-T6 アルマイト処理後クリア塗装）
梁　　：L75×t6 アルミ合金（A6063S-T5 アルマイト処理後クリア塗装）
ボード　　：W1200×H3000×t20 高圧メラミン化粧板　緑色
金具(ねじ類)：ステンレス（SUS304）

注意

基礎寸法は短期地耐力100kN/㎡を想定した参考

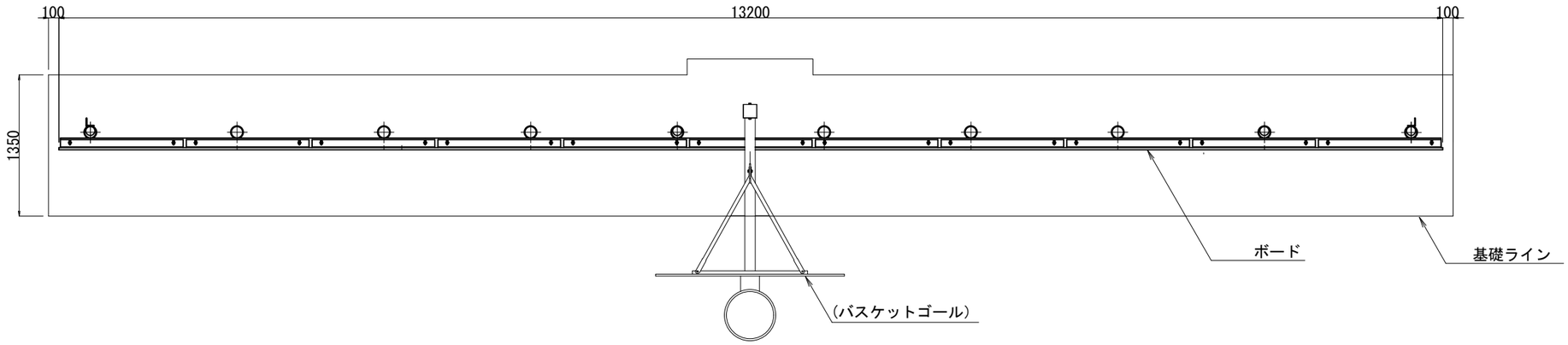

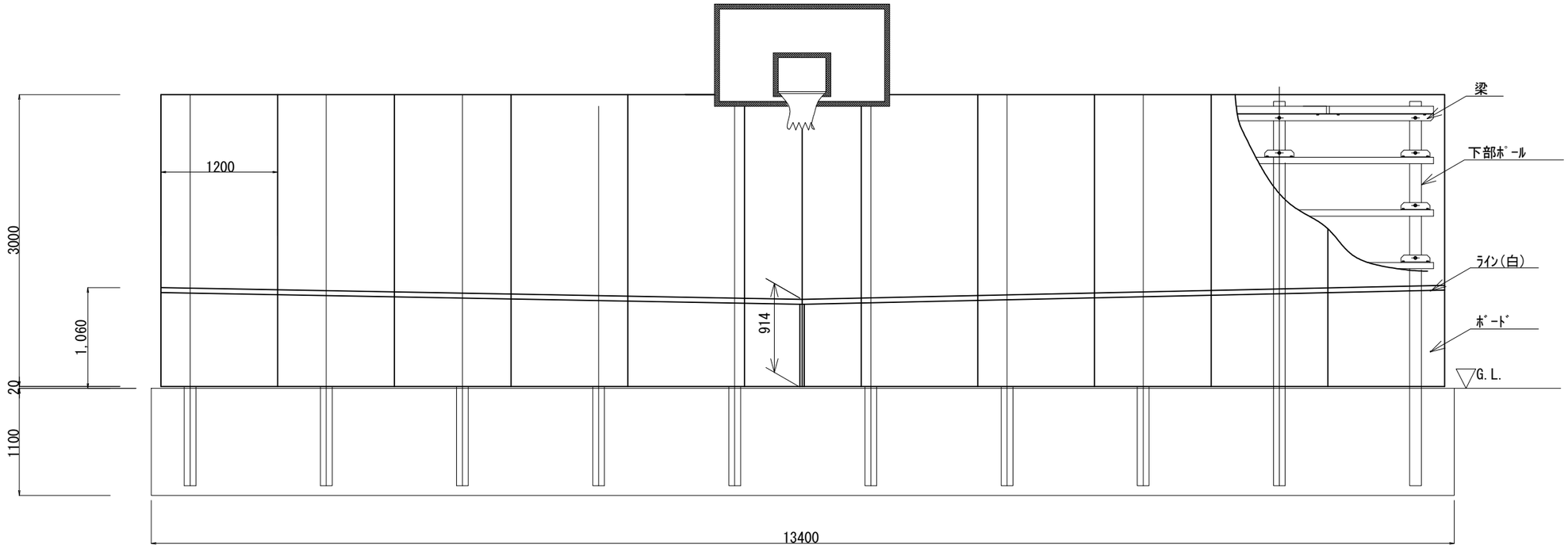

	松 前 町　まちづくり課		縮　尺 1/50	工事名称		No. 16
			設計年月日	図面名称	壁打ちボード	

■一般事項

生産物賠償保険付とする。
株式会社アンス同等品とする。
造形遊具の実績豊富なものが製作すること。
盛土はしっかり締め固めすること。
砕石の締め固めは、ランマー3回つき振動コンパクター2回締め又は
振動ローラーしめ程度としゆるみ、ばらつきのないようしめ固めること。
土かぶりは100㎜以上とする。土かぶり100㎜以上確保できない箇所が発生した場合は、
盛土等にて処置すること。(遊具別途工事)
地耐力は50KN/m2程度とすることが望ましい。
軟弱地盤である場合は、別途検討すること。
基礎は水平とし、すべり台という用途より伸縮目地等は設けず、一体で施工すること。
安全領域内は、固い設置面、障害物、異物のないこと。
なお、安全領域に隣接して他の施設等が配置される場合は、
100㎜程度の余裕を持って配置すること。
本仕様書の内容は本施設の管理者に引き継がれること。

■リボンスライダー系遊具

本施設は、リボンスライダー系遊具である。
リボンスライダー系遊具は、斜面遊具の要素を含む遊具である。
斜面遊具は、落下高さが低い。
(落下高さとは垂直落下のことであるので両サイドに斜面が有る場合は、
垂直落下するところがなく落下高さが低くなる。)
落下高さ600㎜以下のため、遊具規準上、ガイドバー等は不要となる。

■本施設

本施設は「都市公園における遊具の安全確保に関する指針」(国土交通省)
の遊具の種類にある現場打遊具が有する大勢が同時に遊べる機能を持つ
(石の山・コンクリート製の山) に属す施設である。
またセメント系遊具は、寿命が長いので世代(時間)を超えて遊び体験を共有できる。
滑り面、歩行面など利用動線が明確なので衝突、転倒の可能性が低く、
また直接落下が想定される階段やクライム等の登行部の下や落下防止柵のない踊り場など
の箇所はない。
※たこ足ベンチはベンチなので安全領域は発生しない

■今後の課題

①安全領域を含め周囲との関係
②造形壁の検討(登りにくい形状)
③平均台の遊具規準との適合
④クライム下の形状
⑤吸盤クライムの右側のスペースの意味づけ
⑥広場下にある雨水貯水槽施設の耐荷重への確認

■高度造形モルタル製

製品は、高度造形モルタル製とする。

鉄筋造形にラス網を貼り、表面にモルタル塗りとする。
モルタルの配合、色等は、メーカー指定のうえ監督員との協議とする。
適宜、ひび割れ抑止のため補強を入れる。

部位	仕上げ
すべり面	人造石研ぎ出し
すべり面以外	人造石コテ仕上げ(コテムラを取る程度に仕上げる)

鉄筋造形工と左官造形工の管理は、本工法による造形の管理を経験した者が行うこと。
工法の特徴を生かす上で、安全性を損なわない限りにおいて美観を優先し、
寸法誤差や表面の凹凸は認めるものとする。

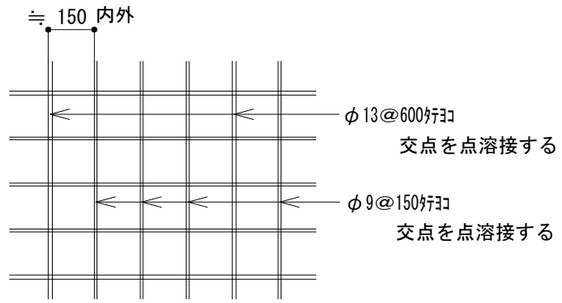

高度造形モルタル製標準配筋図
(部位によっては上記どおりにはならない)

■目地仕様

目地：塗継ぎ等、
適度に下図のような
目地を入れる。

松 前 町　まちづくり課					縮　尺 N.S	工事名称	
					設計年月日	図面名称	タコのすべり台　特記仕様書

No. 17

隣接する施設がある場合は、100ミリほど余裕をお願いします。

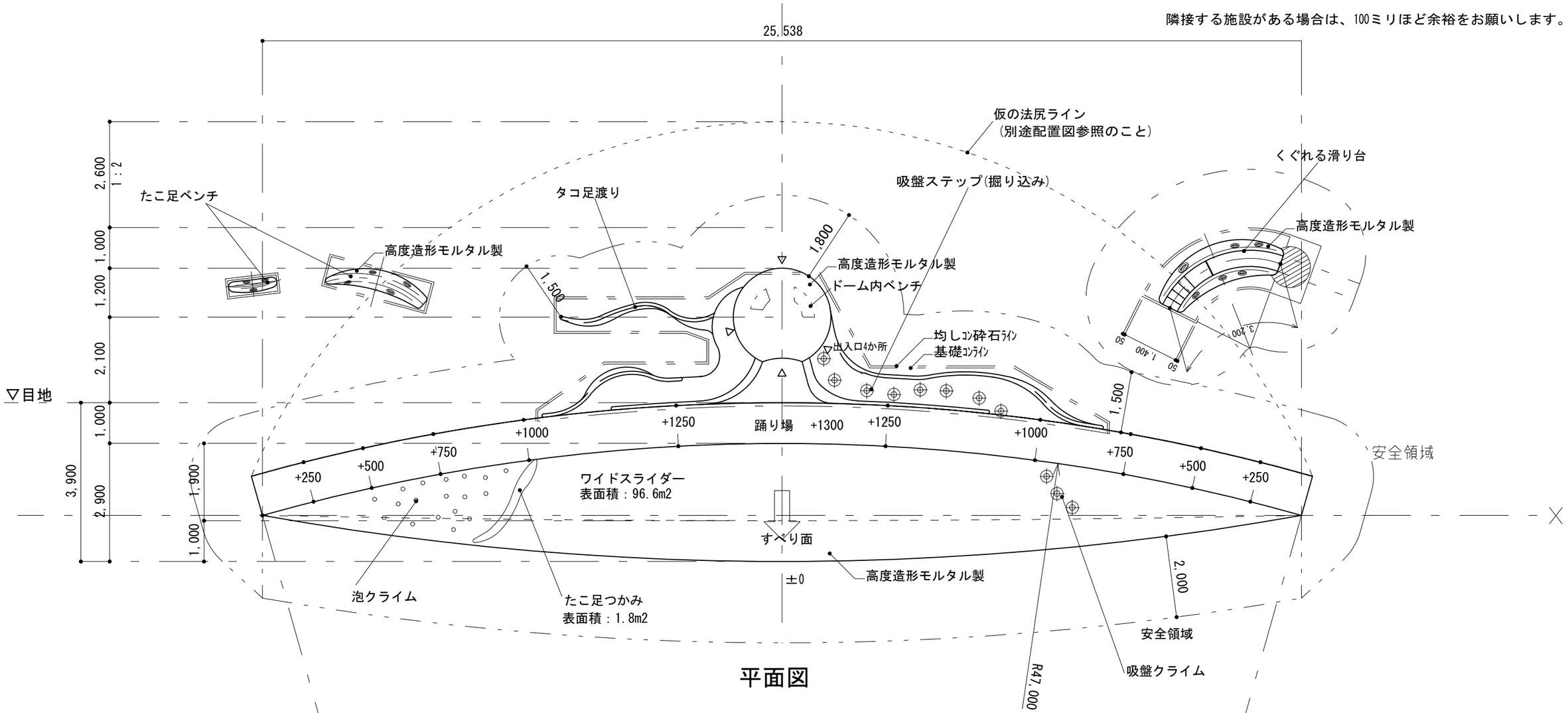

松 前 町　まちづくり課	縮　尺 1/100	工事名称			
	設計年月日	図面名称	タコのすべり台　平面図／立面図		No. 18

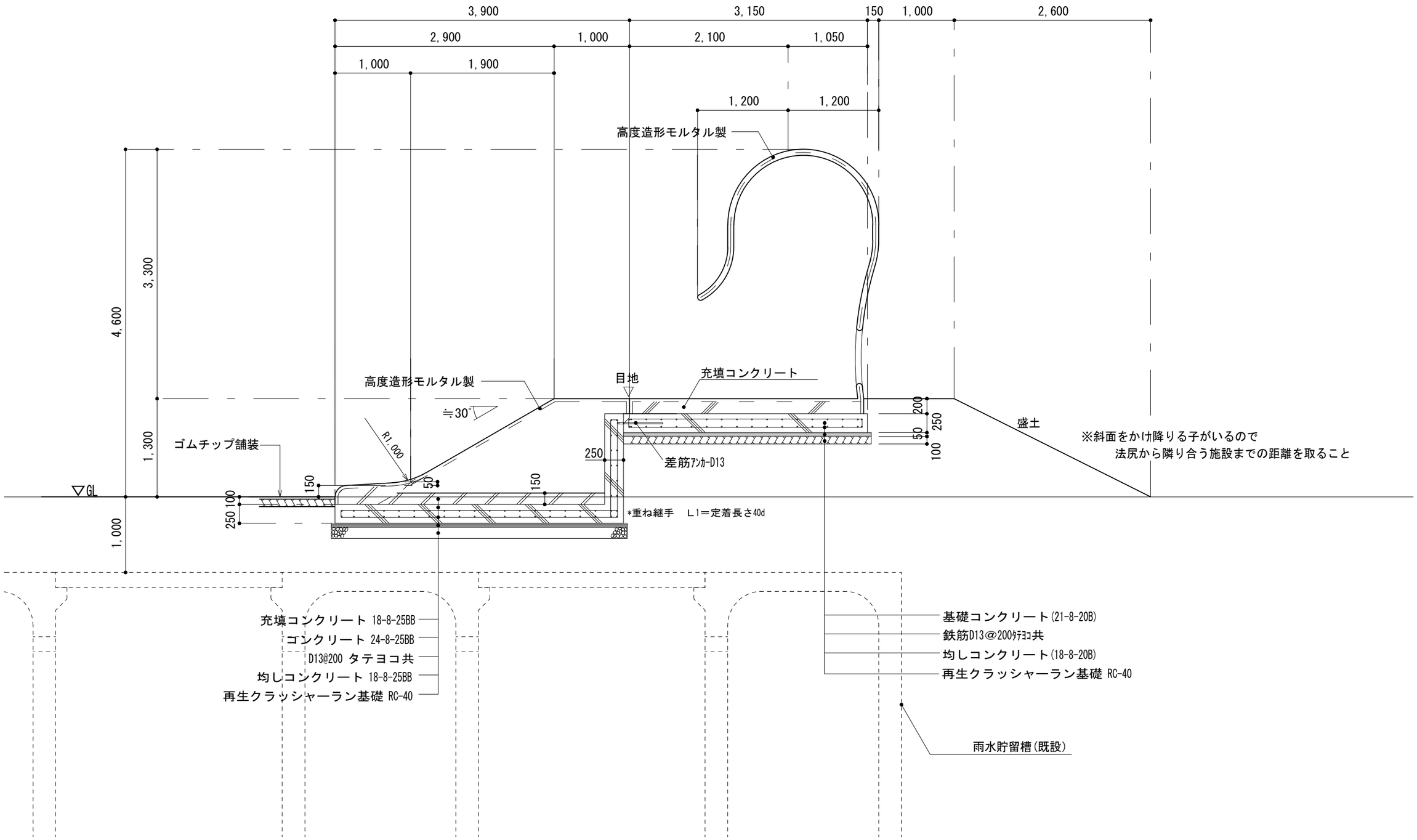

松 前 町　まちづくり課	縮　尺 1/50	工事名称			
	設計年月日	図面名称	タコのすべり台　断面図		No. 19

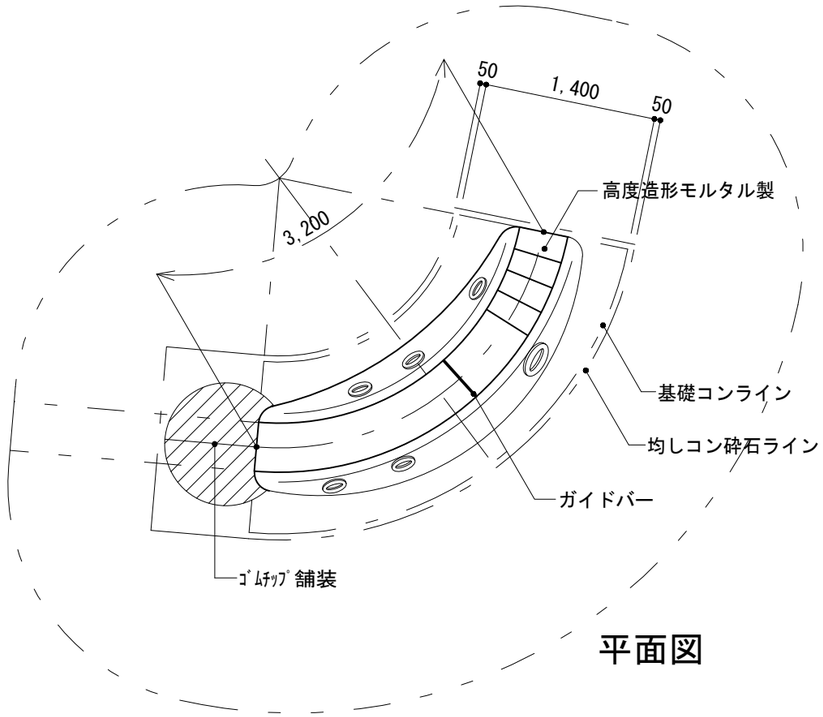

平面図

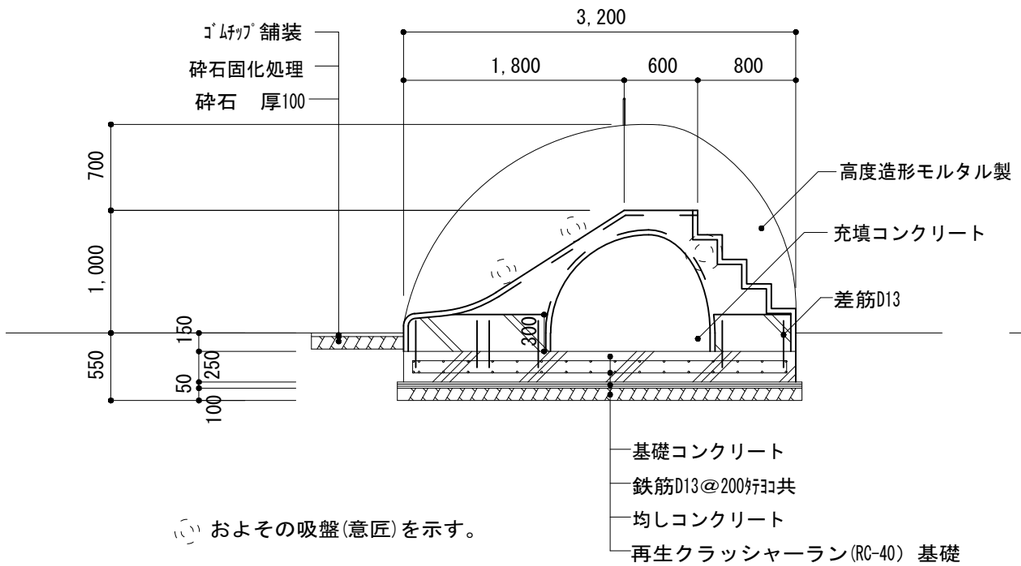

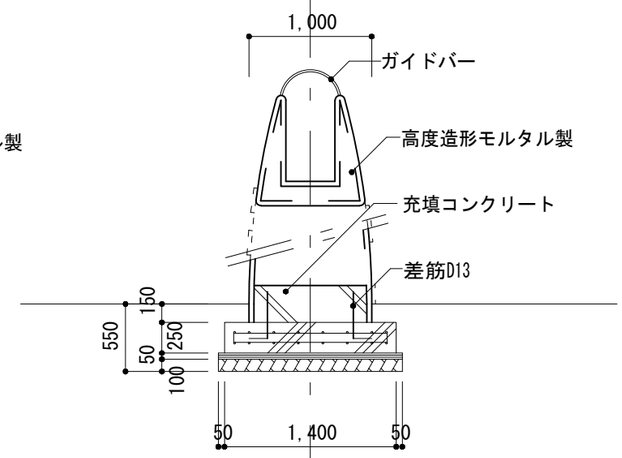

断面図

松 前 町　まちづくり課	縮　尺 1/50	工事名称			
	設計年月日	図面名称	タコのすべり台　くぐれるすべり台		No. 20

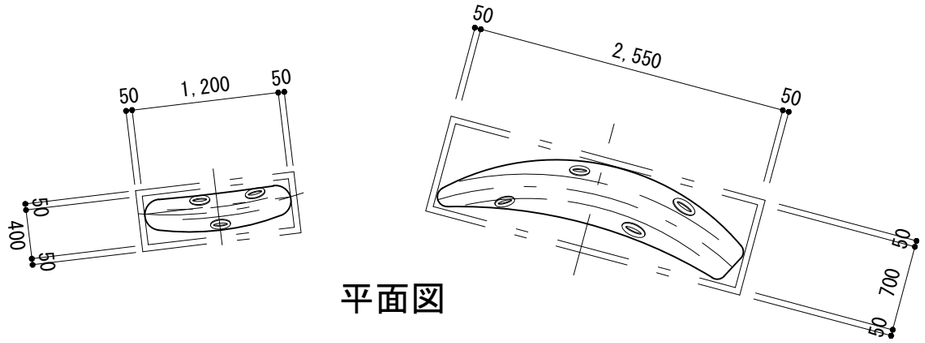

平面図

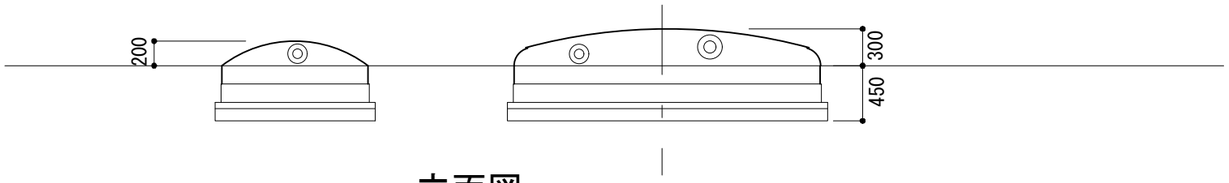

立面図

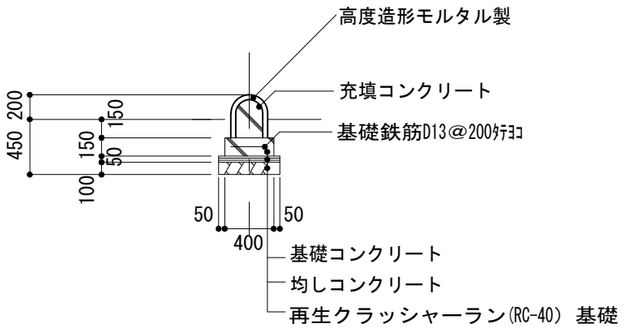

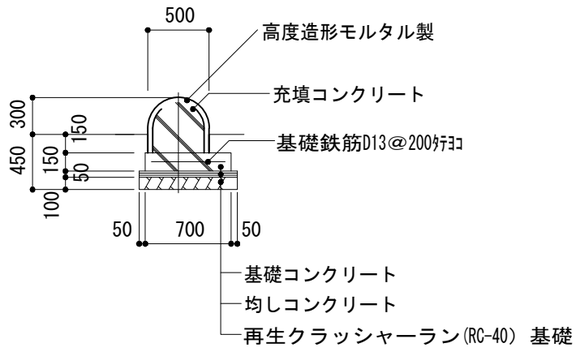

断面図

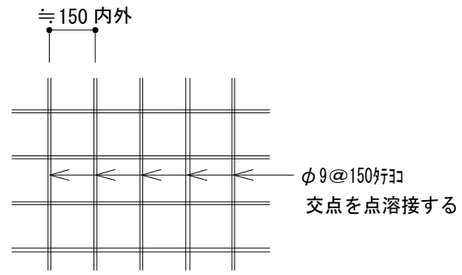

たこ足ベンチ

高度造形モルタル製標準配筋図

(部位によっては上記どおりにはならない)

松 前 町　まちづくり課			縮　尺 1/50	工事名称		
			設計年月日	図面名称	タコのすべり台　タコ足ベンチ	No. 21

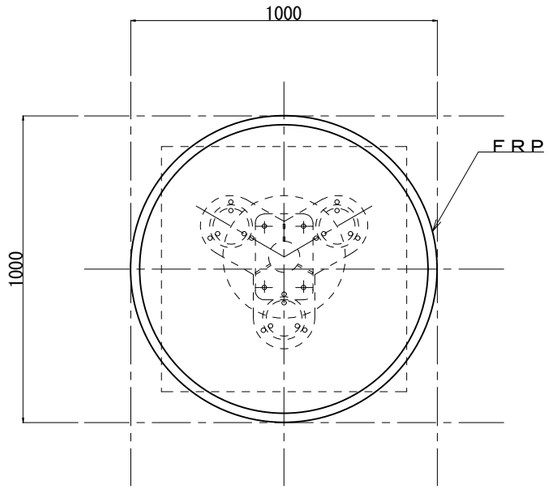

平面図

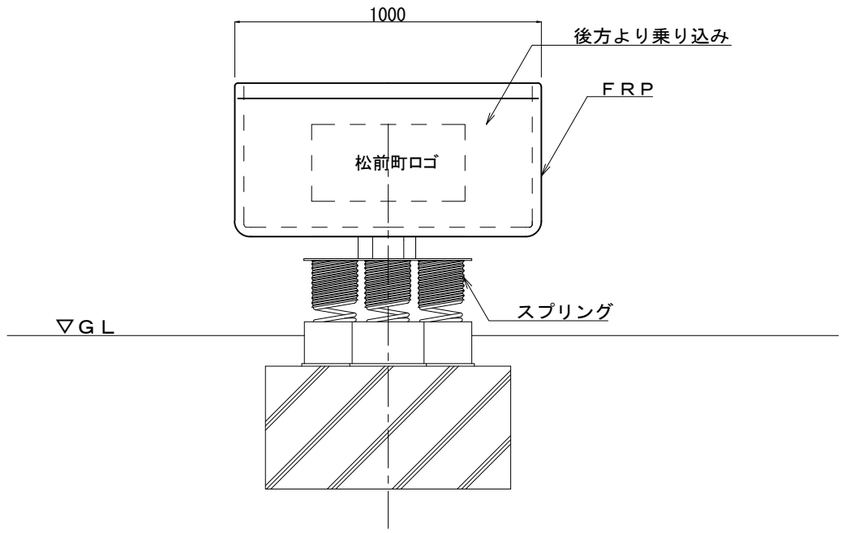

立面図

<参考イメージ>

	松 前 町　まちづくり課			縮　尺 1/20	工事名称		No. 22
				設計年月日	図面名称	はんぎり競漕遊具	

防護柵詳細図（その１）

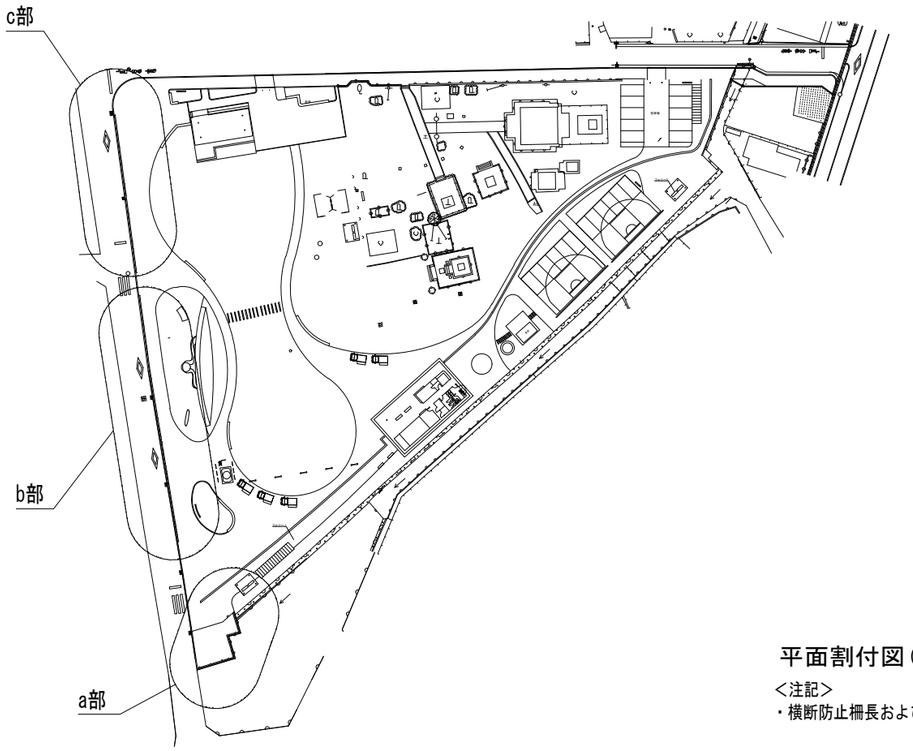

平面割付図(a部) S=1:200

<注記>
・転落防止柵長およびポストピッチはポスト中心位置での実長を示す。

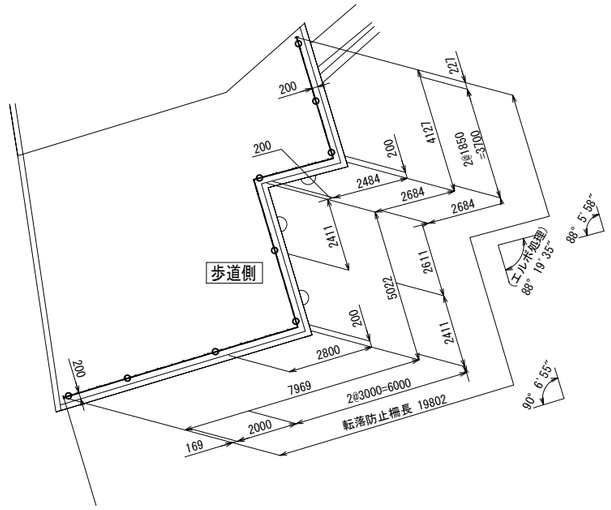

平面割付図(c部) S=1:200

<注記>
・横断防止柵長およびポストピッチはポスト中心位置での実長を示す。

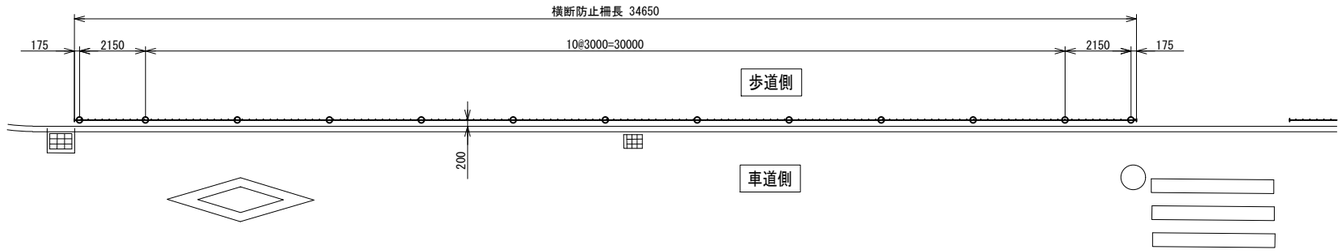

平面割付図(b部) S=1:200

<注記>
・横断防止柵長およびポストピッチはポスト中心位置での実長を示す。

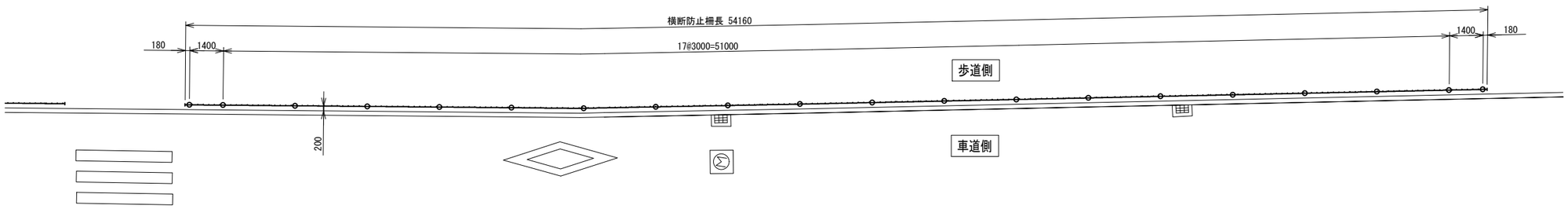

	松 前 町　まちづくり課			縮　尺 1/200	工事名称		
				設計年月日	図面名称	横断防止柵転落防止柵_1	No. 23

防護柵詳細図（その2）

横断防止柵詳細図（b部,c部）S=1:20

SK-FN-802S(単独基礎)

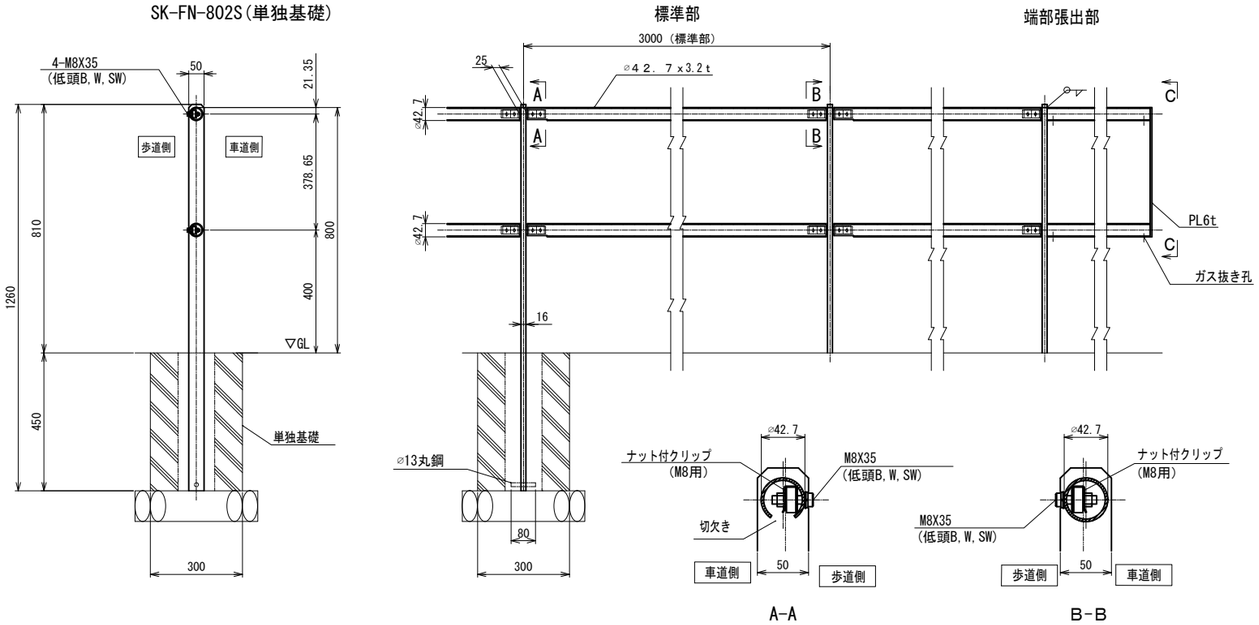

材料表

SK-FN-802S(単独基礎)　　(標準部ポストピッチ3m/15m当り)

名　称	寸　法	材　質	単　重	数　量	重　量
ポスト	1260X50X16	SS400	8.26	5.0 本	41.3
レール	⌀42.7X3.2t	STK400	3.12	29.750 m	92.8
止メボルト	M8X35（低頭B.W.SW）	ステンレス	0.02	40.0 本	0.8
ナット付クリップ	M8用	ステンレス	-.--	40.0 コ	-.-
				合　計	134.9 Kg

横断防止柵長	L=　88.810 m
端部張出処理	4 ケ所
ポスト総数量	33 本(標準部:29本,端部張出部:4本)
表面処理:溶融亜鉛めっき後、工場粉体塗装仕上げ。	
・塗装色は「景観に配慮した防護柵の整備ガイドライン」に準拠とする。	
・ステンレスボルトは未塗装。	
注>現地確認のうえ、製作の事。	

転落防止柵詳細図（a部）S=1:20

SK-FN-1102KS(単独基礎)

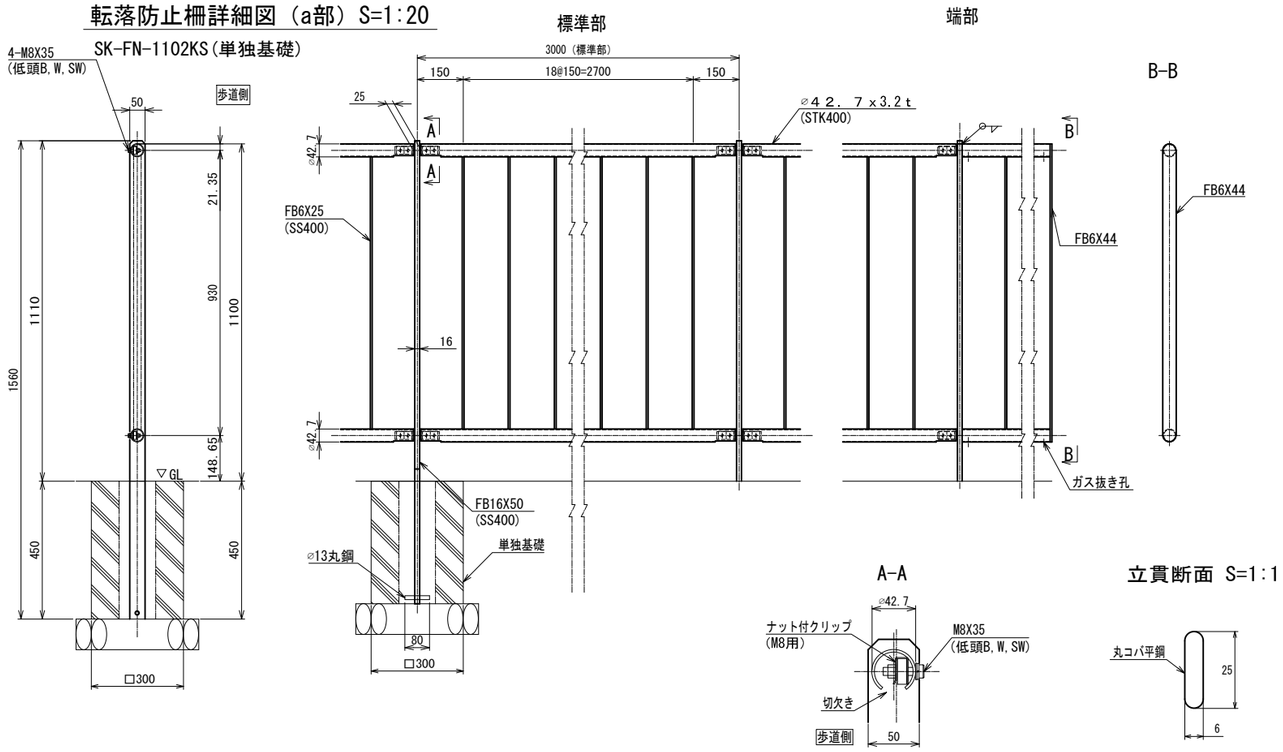

材料表

SK-FN-1102KS(単独基礎)　　(標準部ポストピッチ3m/15m当りの場合)

名　称	寸　法	材　質	単　重	数　量	重　量
ポスト	1560X50X16	SS400	10.15	5.0 本	50.8
レール	⌀42.7X3.2t	STK400	3.12	29.750 m	92.8
立貫	FB6X25X895	SS400	1.05	95.0 本	99.8
止メボルト	M8X35（低頭B.W.SW）	ステンレス	0.03	40.0 本	1.2
ナット付クリップ	M8用	ステンレス	-.--	40.0 コ	-.-
				合　計	244.6 Kg

転落防止柵長	L=　19.802 m
格子端部処理	2 ケ所
突合せ処理	1 ケ所
支柱本数	9 本(標準部:7本,端部張出部:2本)
表面処理:溶融亜鉛めっき後、工場粉体塗装仕上げ。	
・塗装色は「景観に配慮した防護柵の整備ガイドライン」に準拠とする。	
・ステンレスボルト未塗装。	
注>現地確認のうえ、製作の事。	

松 前 町　まちづくり課	縮　尺	図示	工事名称		No. 24
	設計年月日		図面名称	横断防止柵転落防止柵_2	

ＳＰ防球フェンス　Ｈ５－３型（全面エコネット張り）

建築基準法・同施行令(平成１２年６月)に基づく風圧力に依る基準風速に依る
基準風速　３４m/sec　地表面粗度区分　Ⅲ　GL+0m

設計条件　設計荷重・・・建築基準法・同施行令(平成１２年６月)に基づく風圧力に依る。
基準風速・・・３４ｍ／sec
地表面粗度区画・・・Ⅲ
基礎条件・・・配電規定(JEAC7001)
土質係数・普通土質(B)に依る。

備考
1.外装はエコネット類を除く他は溶融亜鉛めっきとする。
2.エコネットは縦ロープ及び横ロープとΦ４カセンロープにて巻付処理とする。
3.※印部材は端末、コーナーに本図の如く設けること。

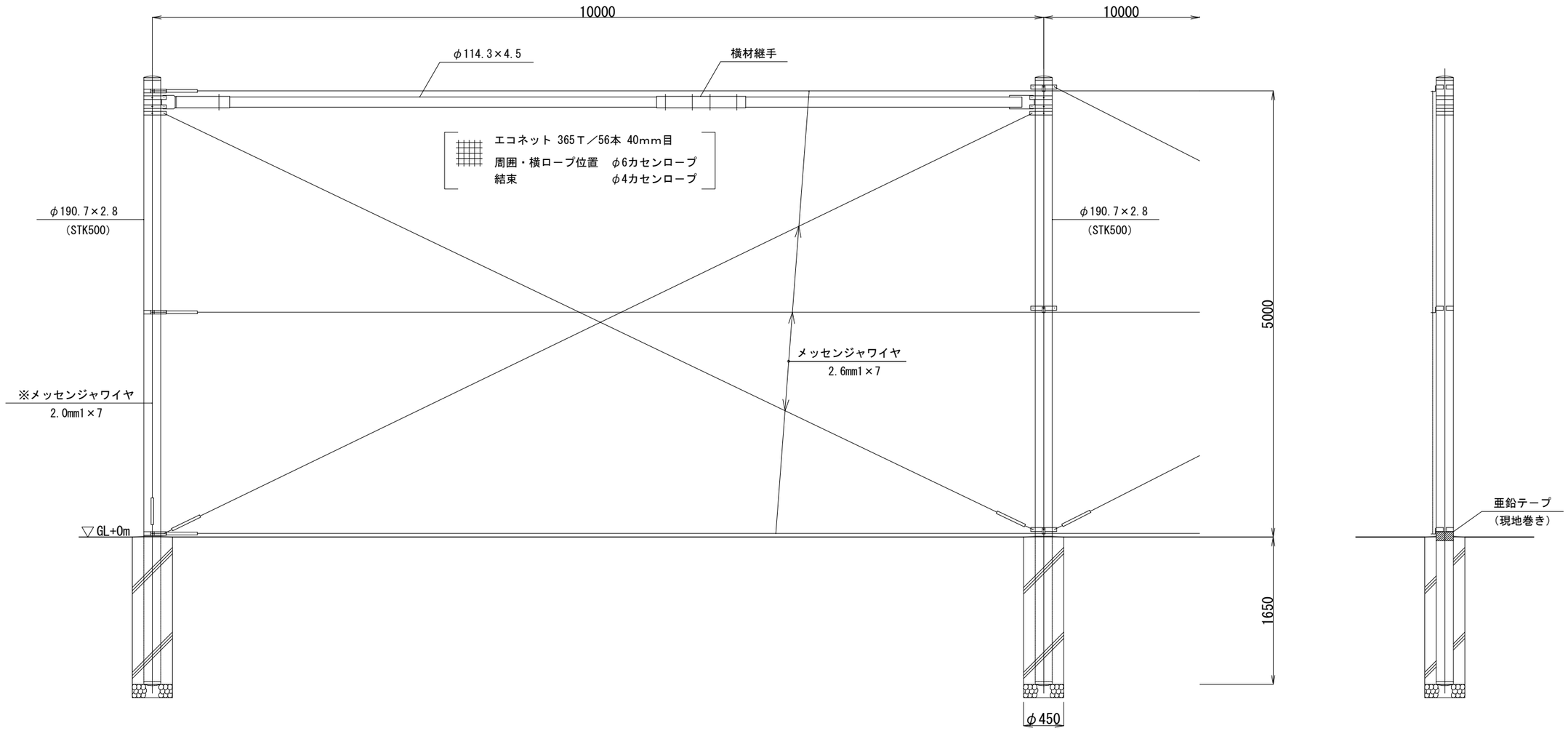

	松 前 町　まちづくり課		縮　尺 1/50	工事名称		No. 25
			設計年月日	図面名称	防球ネット	

平面図　S=1:20

姿図　S=1:20

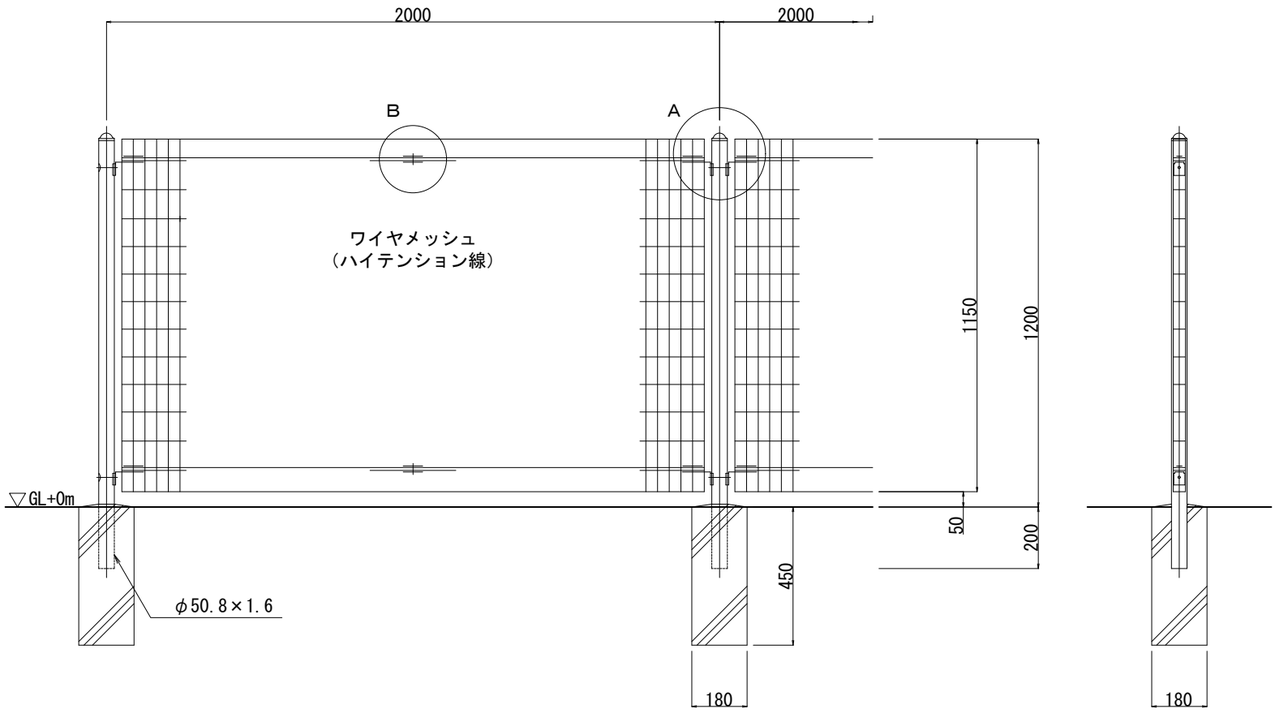

A部取付図　S=1:5

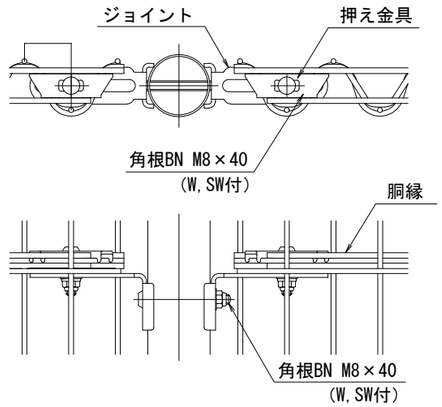

B部取付図　S=1:5

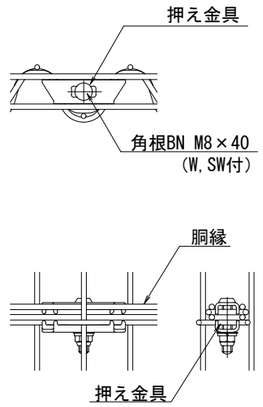

パネル斜視図

（ ）内は芯線径を示す。

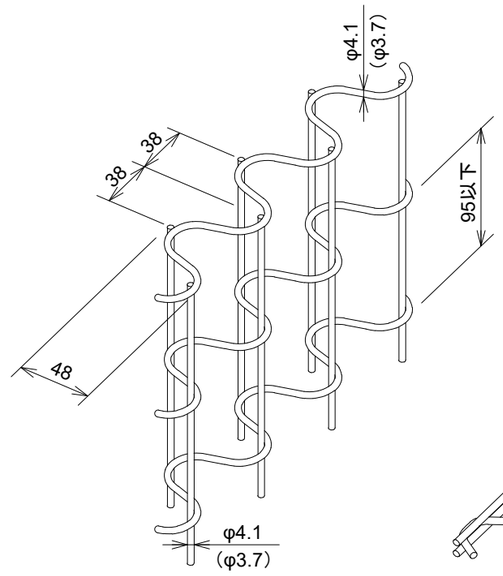

胴縁斜視図

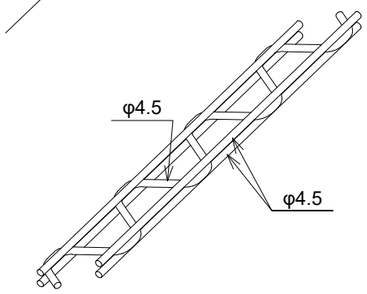

ＡＲ－Ａ１２００－ＭＳ

（昭和５７年改正の建築基準法・同施行令に基づく風圧力 ＧＬ＋０ｍ に依る）

設計条件

設計荷重・・・昭和５７年改正の建築基準法・同施行令に基づく風圧力に依る。

基礎条件・・・長期許容地耐力 ９８ｋＮ／㎡（１０ｔ／㎡）

備考

１．外装について

・主　柱 パネル取付金具類	・・・	亜鉛・アルミ・マグネシウム合金めっきの上 高耐候性樹脂粉体塗装
・ワイヤメッシュ 胴　縁	・・・	亜鉛めっきの上高耐候性樹脂粉体塗装
・ボルト、ナット	・・・	溶融亜鉛めっきの上防錆着色処理

松 前 町　まちづくり課				縮　尺	図示	工事名称	
				設計年月日		図面名称	フェンス

No. 26

木製座面ベンチ

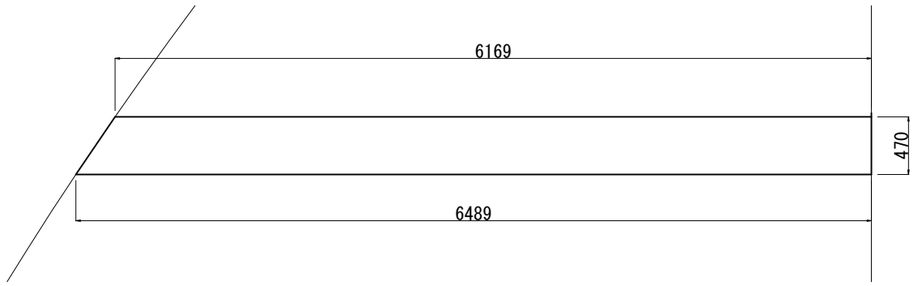

＜平面図 S=1/50＞

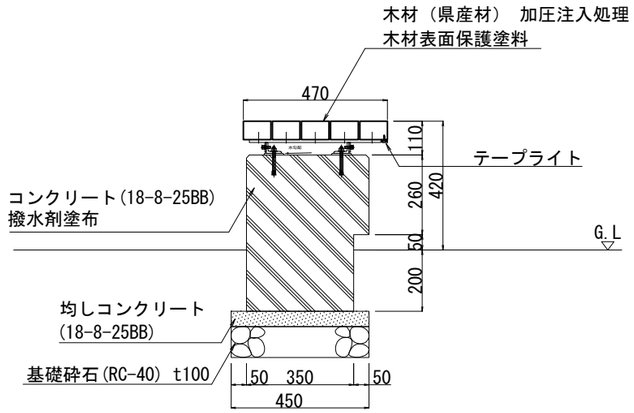

＜断面図 S=1/20＞

モルタルベンチ

＜平面図 S=1/50＞

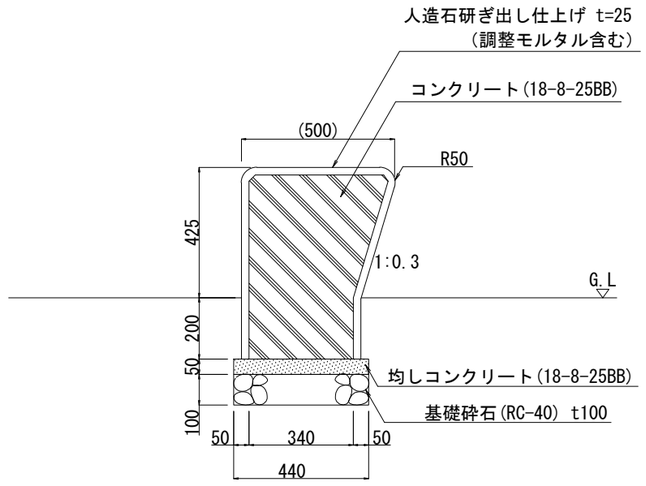

＜断面図 S=1/20＞

	松 前 町　まちづくり課			縮　尺 図示 設計年月日	工事名称		No. 27
					図面名称	製作ベンチ	

ユニットベンチ

上台	：80×30 アルミコア（チャコール）
座受	：t4.5鋼板 ジンクパウダー下地 合成樹脂焼付塗装（アースグレー）
収納脚	：□30×t2.3角鋼管 t4.5×65平鋼、t2.3鋼板 ジンクパウダー下地 合成樹脂塗装（アースグレー） t2.0ステンレス鋼板
補強材	：t2.3鋼板 ハイジンク 合成樹脂塗装（アースグレー）

かまど

フレーム（グリル）	：L-40×40×t4ステンレス等辺山形鋼 t5×40ステンレス平鋼
風防・炭置パネル・遮熱パネル	：t1.5ステンレス鋼板
脚	：擬石ショットブラスト仕上
固定金物	：t3×50ステンレス平鋼

質量：89kg

使用上の注意

・加熱時は引火の恐れが無いように、製品の周りには十分なスペースを確保してください。
・加熱後すぐに水をかけると製品が破損する恐れがあります。
　製品の温度が十分に下がってから清掃作業を行ってください。
・消火後、製品は大変高温になっています。製品の温度が下がるまでは近づいたり、
　手を触れないようにしてください。

※ISO9001 / ISO14001認証取得企業の製品とする。
※(一社)日本公園施設業協会　SPL表示認定企業製品とする。
※(一社)日本公園施設業協会団体賠償責任保険に加入した製品とする。

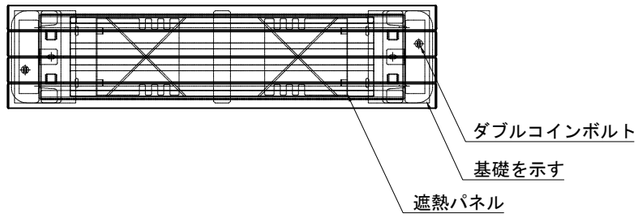

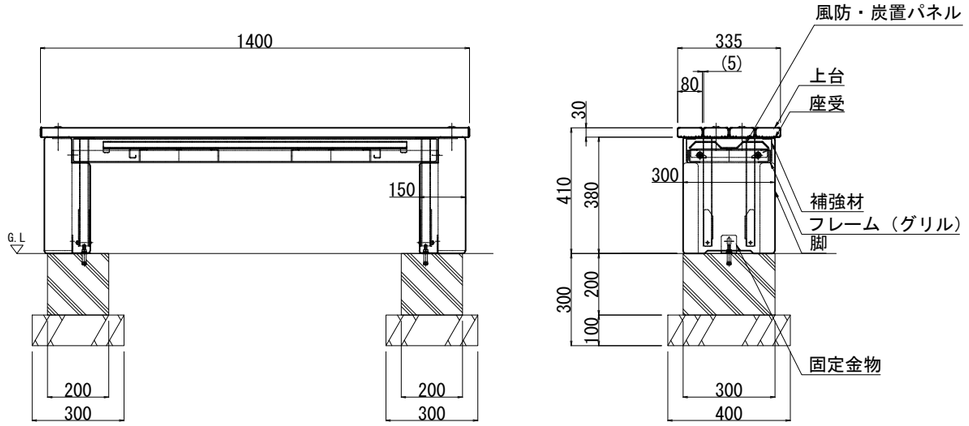

＜通常時 外観図 S=1/20＞

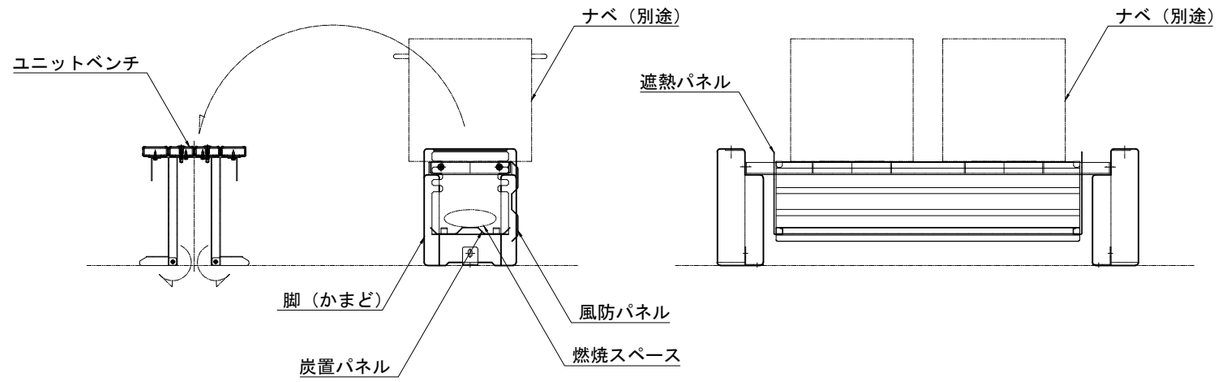

＜かまど使用時設定図　S=1/20＞

	松 前 町　まちづくり課			縮　尺 1/20	工事名称		No. 28
				設計年月日	図面名称	かまどベンチ	

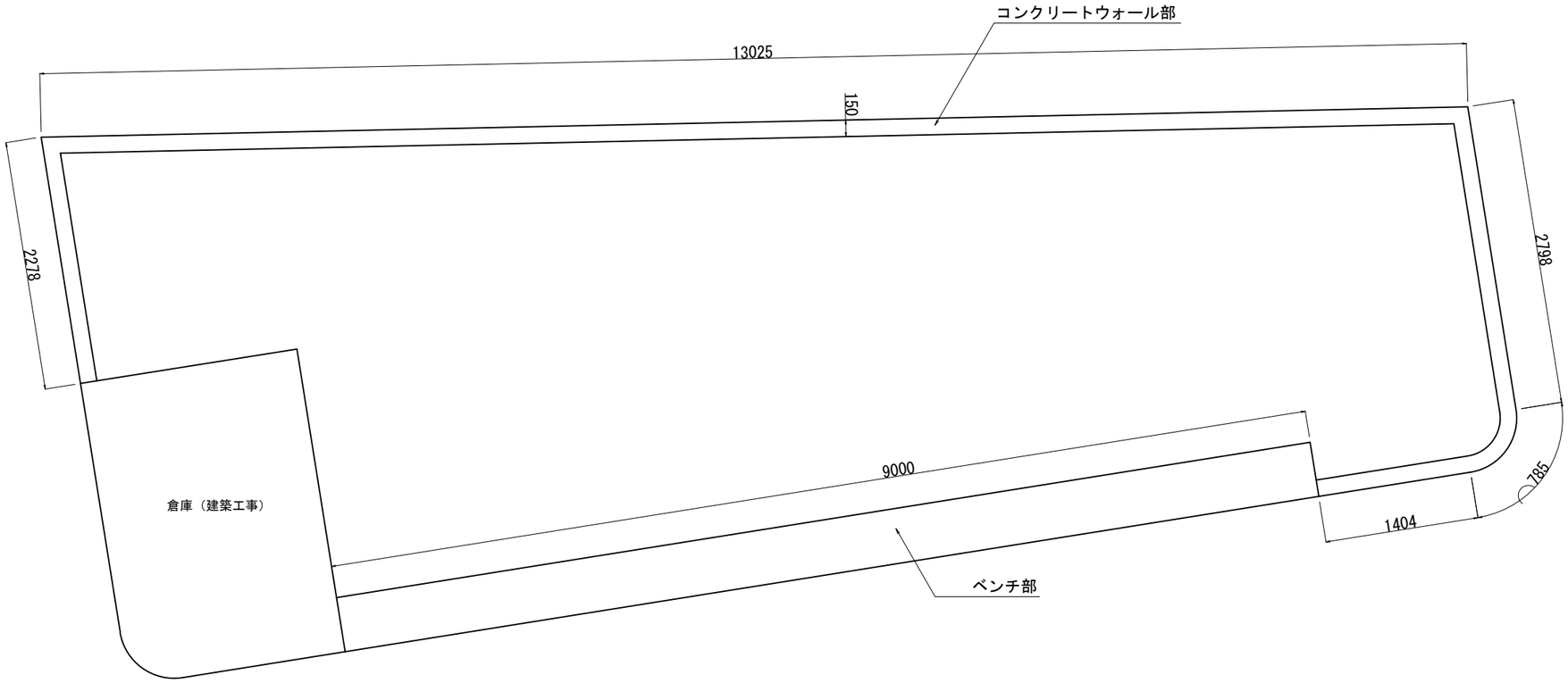

平面図 S=1/50

コンクリートウォール部　断面図 S=1/20

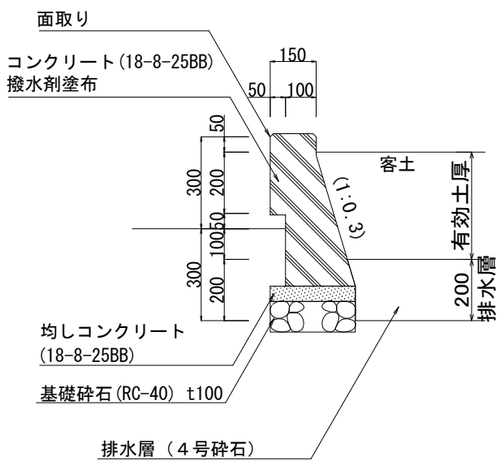

ベンチ部　断面図 S=1/20

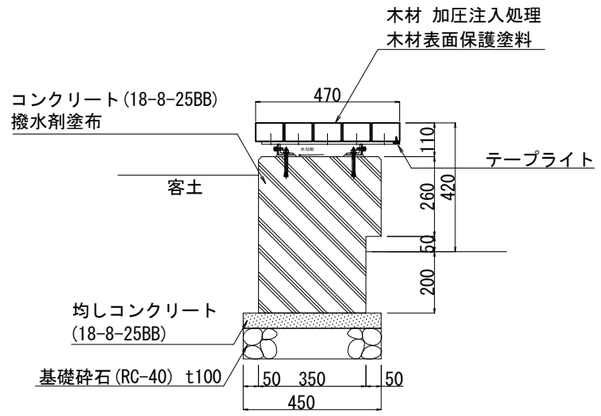

	松 前 町　まちづくり課			縮　尺 図示	工事名称		No. 29
				設計年月日	図面名称	植栽桝A	

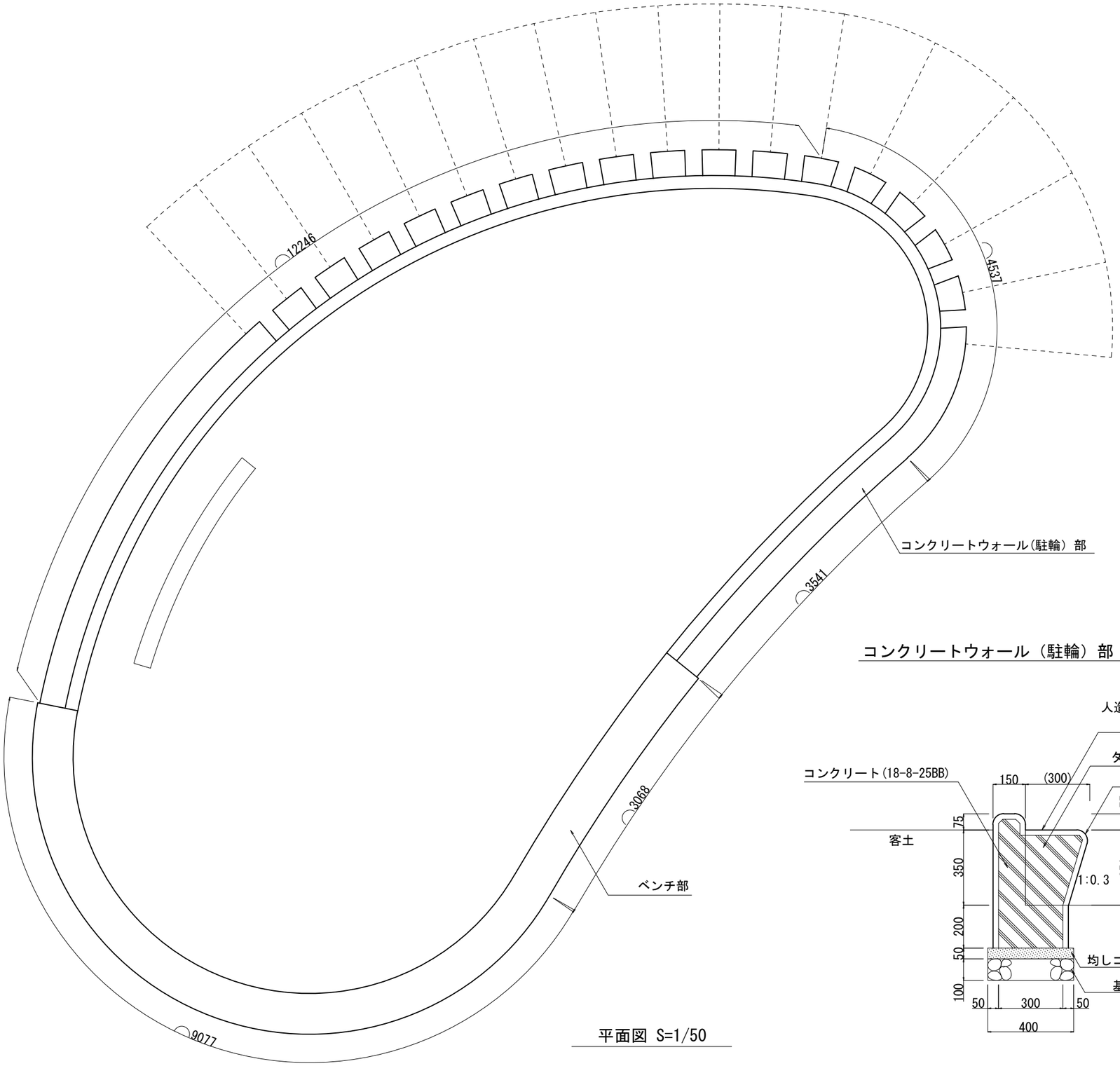

平面図 S=1/50

コンクリートウォール（駐輪）部　断面図 S=1/20

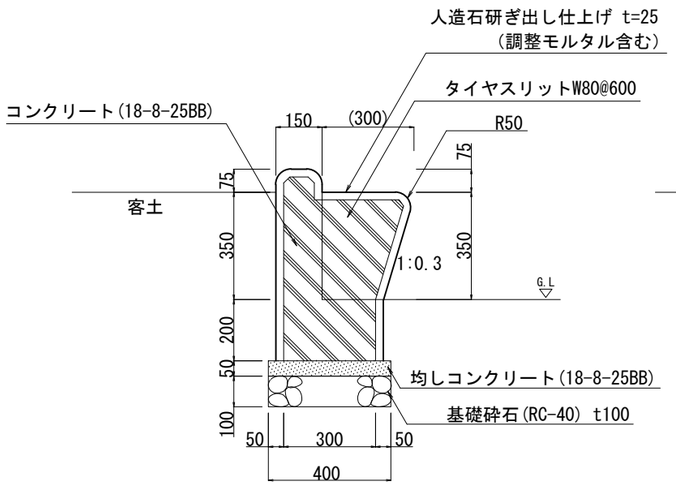

ベンチ部　断面図 S=1/20

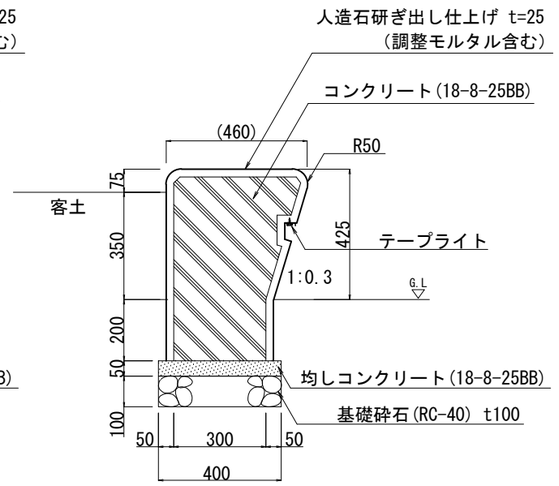

	松 前 町　まちづくり課		縮　尺 図示 設計年月日	工事名称		Ｎｏ. 30
				図面名称	植栽桝B	

サイン（中）×3基

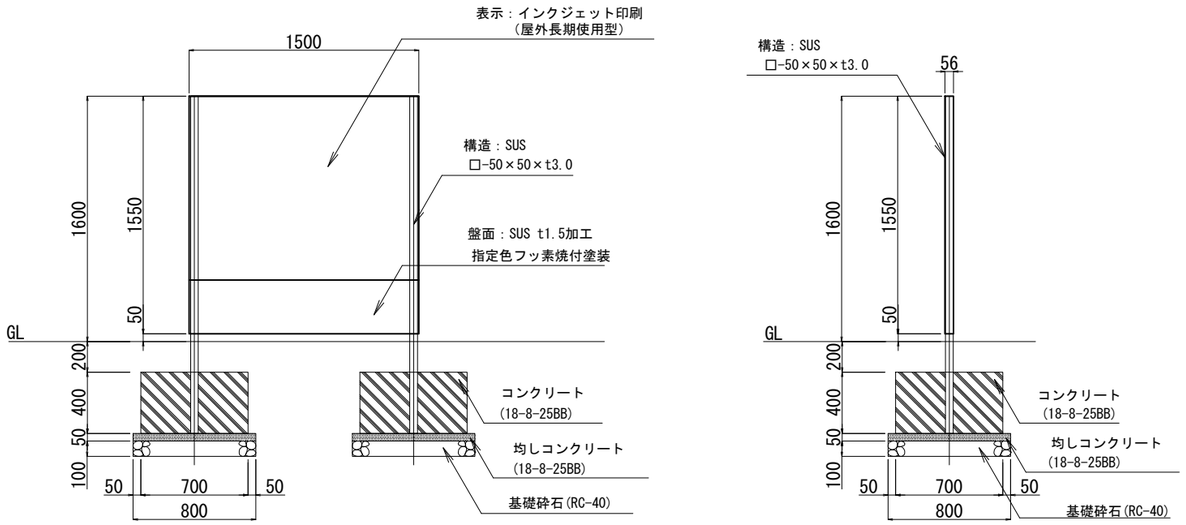

メッシュサイン1×1基

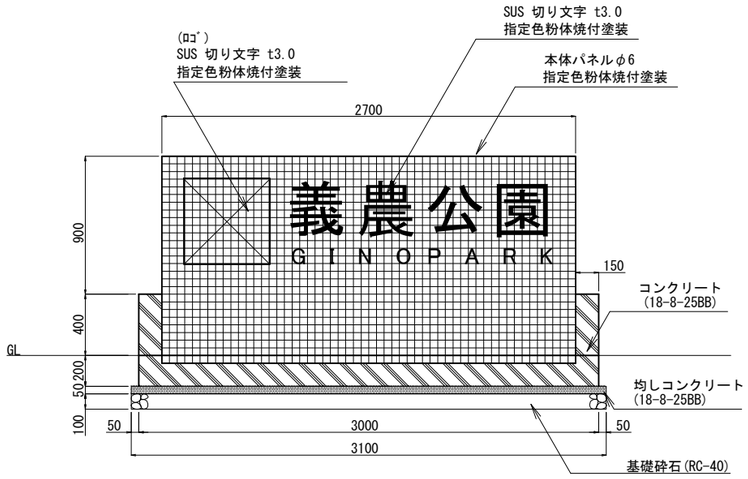

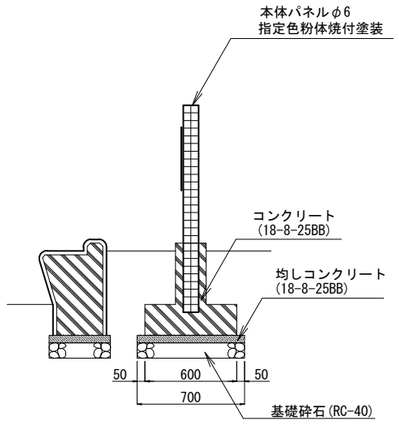

メッシュサイン2×1基

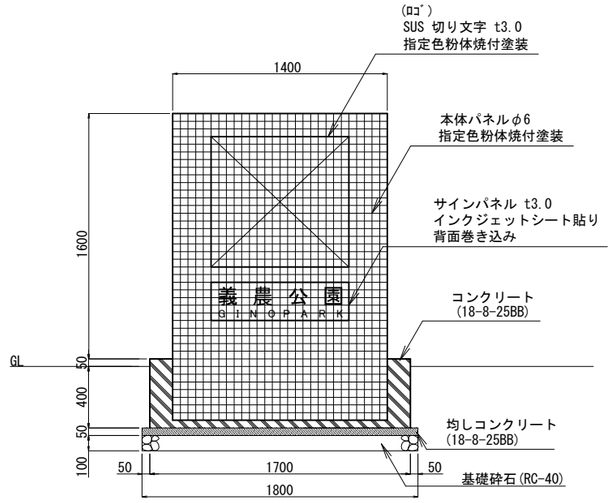

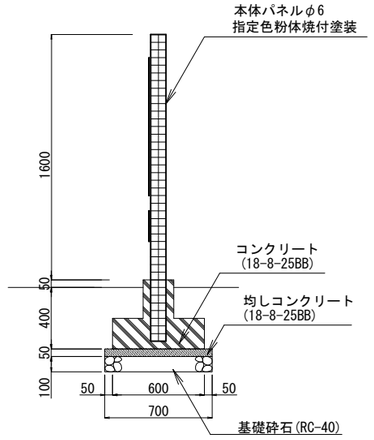

	松 前 町　まちづくり課		縮　尺 1/40	工事名称		
			設計年月日	図面名称	サイン	No. 31

	松 前 町　まちづくり課			縮　尺 N.S	工事名称		No. 32
				設計年月日	図面名称	鳥瞰図（義農神社現状案）	

	松 前 町　まちづくり課				縮　尺 N.S	工事名称		No. 33
					設計年月日	図面名称	鳥瞰図（将来イメージ）	